Magyar Közút Nonprofit
Zártkörűen Működő Részvénytársaság
1024 Budapest, Fényes Elek utca 7-13.
■ Telefon: (1) 819-9000, Fax: (1) 819-9540
■ Web: www.kozut.hu
■ E-mail: info@kozut.hu

BP/0801/00773-43/2022 számú határozat
2. sz. melléklete

NIF Nemzeti Infrastruktúra Fejlesztő Zrt.
Kosztola János
irodavezető

1134 Budapest
Váci út 45.

Iktatószám: KOZ – 8896 / 2 / 2022

Tárgy: M3 Vásárosnamény – Beregdaróc (oh.) szakasz **engedélyezési terveire közútkezelői hozzájárulás**
Ügyintéző: Máténé Berkes Beáta / TTO

KÖZÚTKEZELŐI HOZZÁJÁRULÁS

A Nemzeti Infrastruktúra Fejlesztő Zrt. (1134 Budapest, Váci út 45.) – a továbbiakban, mint jogosult – részére az M3 Vásárosnamény (M3-M34 elválási csomópont) – Beregdaróc (oh.) közötti szakasz autópályává fejleszthető 2x2 forgalmi sávos autóút (Tervező: M3 Bereg Konzorcium, Konzorcium vezető: Utiber Kft., Konzorcium tag: FŐMTERV Zrt. és Constreal Kft., Tsz. 43.588, 31.20.443, C300/2020; V03 verzió, 2022.05.17.) engedélyezési terveire – a gyorsforgalmi útra vonatkozóan - a Magyar Közút NZrt. az **közútkezelői hozzájárulását az alábbi kikötésekkel adja meg**:

I. A tervezett létesítménnyel kapcsolatos alapadatok:

Létesítmény megnevezése:
M3 gyorsforgalmi út Vásárosnamény (M3-M34 elválási csomópont) - Beregdaróc (oh.) közötti szakasz autópályává fejleszthető 2x2 forgalmi sávos autóút engedélyezési tervei

Tervező neve, címe: **M3 Bereg Konzorcium**
(Konzorcium vezető: UTIBER Közúti Beruházó Kft.
1115 Bp., Csóka u. 7-13.
Konzorcium tag: FŐMTERV Mérnöki Tervező Zrt.
Konzorcium tag: Constreal Mérnöki Iroda Kft.)

Jogosult neve, címe: **NIF Nemzeti Infrastruktúra Fejlesztő Zrt.** (1134 Budapest, Váci út 45.)

Benyújtott tervdokumentációk jegyzéke:

- **11. (1/A.) tervezési szakasz:** M3-M34 elválási csomópont: M3 287+000 - 288+630 km szelvények között.
- **12. (1/B.) tervezési szakasz:** M3-M34 elválási csomópont – távlati Beregdaróc különszintű végcsomópont közötti szakasz: 288+630 - 307+900 km szelvények között.
- **13. (1/C.) tervezési szakasz:** 41 sz. főút lekötés 0+000 – 5+833,36 km szelvények között – távlati Beregdaróc különszintű végcsomópont és 41 sz. főút közötti szakasz
- **21. (2/A.) tervezési szakasz:** Végcsomópont és komplex pihenőhely, M3 307+900 – 308+400 km szelvények között
- **22. (2/B.) tervezési szakasz:** Beregdaróc különszintű végcsomópont – Országhatár közötti szakasz: 308+400 – 309+759,92 km szelvények között, Beregdaróci gyorsforgalmi határátkelőhely

TELJES TERVEZÉSI SZAKASZ

C0 FORGALMI VIZSGÁLAT ÉS TERVEZÉS
E1 KÖRNYEZETVÉDELMI ÖSSZEFOGLALÓ
C8 RÁVEZETŐ TÁBLARENDSZER
C9 IDEIGLENES FORGALOMKORLÁTOZÁS

11. TERVEZÉSI SZAKASZ

A1 ÚTÉPÍTÉS - AUTÓÚT
A3 ÚTÉPÍTÉS - EGYÉB UTAK
B HÍDÉPÍTÉS
C1 FORGALOMTECHNIKA - AUTÓÚT
D1 VÍZÉPÍTÉS - AUTÓÚT
D3 VÍZÉPÍTÉS - EGYÉB UTAK
F1 NÖVÉNYTELEPÍTÉS ÉS VÉDŐKERÍTÉS
G0 KÖZMŰGENPLÁN
G2 KIS- ÉS KÖZÉPFESZÜLTSÉGŰ VILLAMOS VEZETÉKEK
G2-1 ÜZEMI HÍRKÖZLÉS ENERGIAELLÁTÁSA
G5-1 SZÉNHIDROGÉN VEZETÉKEK – MOL NYRT. LÉTESÍTMÉNYEK
G5-2 SZÉNHIDROGÉN VEZETÉKEK – FGSZ ZRT. LÉTESÍTMÉNYEK
G5-3 SZÉNHIDROGÉN VEZETÉKEK – OPUS TIGÁZ ZRT. LÉTESÍTMÉNYEI
G8 ÉRINTÉSVÉDELEM
G9 ÜZEMI HÍRKÖZLÉS
H1 GEOTECHNIKA TALAJVIZSGÁLATI JELENTÉS
H2 GEOTECHNIKA TERVEZÉSI BESZÁMOLÓ – ÚTÉPÍTÉS
H3 GEOTECHNIKA HÍDÉPÍTÉS
L KEZELŐI LEHATÁROLÁSI TERV
T TERÜLETIGÉNYBEVÉTEL
O1 HUMUSZGAZDÁLKODÁS
JE MAGASÉPÍTÉS – ÉPÍTÉSZET GARÁZS ÉPÜLET (módosított engedélyezési tervek a Vásárosnaményi Mérnökség eltérési engedélyeztetési eljárásához)
JT MAGASÉPÍTÉS – TARTÓSZERKEZET GARÁZS ÉPÜLET (módosított engedélyezési tervek a Vásárosnaményi Mérnökség eltérési engedélyeztetési eljárásához)

12. TERVEZÉSI SZAKASZ

A1 ÚTÉPÍTÉS - AUTÓÚT
A2 ÚTÉPÍTÉS - ORSZ. KÖZUTAK
A3 ÚTÉPÍTÉS - EGYÉB UTAK
B HÍDÉPÍTÉS
C1 FORGALOMTECHNIKA - AUTÓÚT
C2 FORGALOMTECHNIKA - ORSZ. KÖZUTAK
C3 FORGALOMTECHNIKA - EGYÉB UTAK
D1 VÍZÉPÍTÉS - AUTÓÚT
D2 VÍZÉPÍTÉS - ORSZ. KÖZUTAK
D3 VÍZÉPÍTÉS - EGYÉB UTAK
D4 VÍZÉPÍTÉS - TISZA-HÍDHOZ KAPCSOLÓDÓ MEDERRENDEZÉS
D4-1 VÍZÉPÍTÉS – LEVEZETŐ MEDREK, MEDERKORREKCIÓK
E3 ÖKOLÓGIAI ÁTJÁRÓK
E4 ZAJÁRNYÉKOLÓ FAL
F1 NÖVÉNYTELEPÍTÉS ÉS VÉDŐKERÍTÉS

G0 KÖZMŰGENPLÁN
G1 HÍRKÖZLÉS
G2 KIS- ÉS KÖZÉPFESZÜLTSÉGŰ VILLAMOS VEZETÉKEK
G2-1 ÜZEMI HÍRKÖZLÉS ENERGIAELLÁTÁSA
G2-2 KIS- ÉS KÖZÉPFESZÜLTSÉGŰ VILLAMOS VEZETÉKEK, TÉRVILÁGÍTÁS
G4 VÍZELLÁTÁS, CSATORNÁZÁS
G5 SZÉNHIDROGÉN VEZETÉKEK - OPUS TIGÁZ ZRT. LÉTESÍTMÉNYEI
G8 ÉRINTÉSVÉDELEM
G9 ÜZEMI HÍRKÖZLÉS
H1 GEOTECHNIKA TALAJVIZSGÁLATI JELENTÉS
H2 GEOTECHNIKA TERVEZÉSI BESZÁMOLÓ – ÚTÉPÍTÉS
H3 GEOTECHNIKA HÍDÉPÍTÉS
H4 GEOTECHNIKA MAGASÉPÍTÉS
JE MAGASÉPÍTÉS WC ÉPÜLET
L KEZELŐI LEHATÁROLÁSI TERV
T TERÜLETIGÉNYBEVÉTEL
O1 HUMUSZGAZDÁLKODÁS

13. TERVEZÉSI SZAKASZ

A2 ÚTÉPÍTÉS - ORSZ. KÖZUTAK
A3 ÚTÉPÍTÉS - EGYÉB UTAK
C2 FORGALOMTECHNIKA - ORSZ. KÖZUTAK
D2 VÍZÉPÍTÉS - ORSZ. KÖZUTAK
D3 VÍZÉPÍTÉS - EGYÉB UTAK
D4 VÍZÉPÍTÉS LEVEZETŐ MEDREK
D5 MELLIORÁCIÓ
F1 NÖVÉNYTELEPÍTÉS ÉS VÉDŐKERÍTÉS
G0 KÖZMŰGENPLÁN
G1 HÍRKÖZLÉS
G2 KIS- ÉS KÖZÉPFESZÜLTSÉGŰ VILLAMOS VEZETÉKEK
G5-1 SZÉNHIDROGÉN VEZETÉKEK - MOL NYRT. LÉTESÍTMÉNYEK
G5- 2 SZÉNHIDROGÉN VEZETÉKEK - FGSZ ZRT. LÉTESÍTMÉNYEK
G5-3 SZÉNHIDROGÉN VEZETÉKEK – OPUS TIGÁZ ZRT. LÉTESÍTMÉNYEI
H1 GEOTECHNIKA TALAJVIZSGÁLATI JELENTÉS
H2 GEOTECHNIKA TERVEZÉSI BESZÁMOLÓ - ÚTÉPÍTÉS
L KEZELŐI LEHATÁROLÁSI TERV
T TERÜLETIGÉNYBEVÉTEL
O1 HUMUSZGAZDÁLKODÁS

21. TERVEZÉSI SZAKASZ

A1 ÚTÉPÍTÉS - AUTÓÚT
B HÍDÉPÍTÉS
C1 FORGALOMTECHNIKA - AUTÓÚT
D1 VÍZÉPÍTÉS – AUTÓÚT
D3 VÍZÉPÍTÉS – EGYÉB UTAK
D4 VÍZÉPÍTÉS LEVEZETŐ MEDREK
F1 NÖVÉNYTELEPÍTÉS ÉS VÉDŐKERÍTÉS
G0 KÖZMŰGENPLÁN
G2 KIS- ÉS KÖZÉPFESZÜLTSÉGŰ VILLAMOS VEZETÉKEK
G2-1 ÜZEMI HÍRKÖZLÉS ENERGIAELLÁTÁS

G2-2 KIS- ÉS KÖZÉPFESZÜLTSÉGŰ VILLAMOS VEZETÉKEK – TÉRVILÁGÍTÁS
G4 VÍZELLÁTÁS, CSATORNÁZÁS
G9 ÜZEMI HÍRKÖZLÉS
H1 GEOTECHNIKA TALAJVIZSGÁLATI JELENTÉS
H2 GEOTECHNIKA TERVEZÉSI BESZÁMOLÓ– ÚTÉPÍTÉS
H3 GEOTECHNIKA HÍDÉPÍTÉS
H4 GEOTECHNIKA MAGASÉPÍTÉS
JE MAGASÉPÍTÉS WC ÉPÜLET
L KEZELŐI LEHATÁROLÁSI TERV
T TERÜLETIGÉNYBEVÉTEL
O1 HUMUSZGAZDÁLKODÁS

22. TERVEZÉSI SZAKASZ

A1 ÚTÉPÍTÉS - HATÁRÁTKELŐHELY
A3 ÚTÉPÍTÉS - EGYÉB UTAK
B HÍDÉPÍTÉS, B2-3084 J. FŐPÁLYA HÍD
D1.1 VÍZÉPÍTÉS - HATÁRÁTKELŐHELY
D1.2 VÍZÉPÍTÉS - MEDERKORREKCIÓK
EE ERDŐ ELVI IGÉNYBEVÉTELE
E2 VÉDŐKERÍTÉS
F1 NÖVÉNYTELEPÍTÉS, KÖRNYEZETRENDEZÉS
G0 KÖZMŰGENPLÁN (KÖZMŰ TANULMÁNY)
G1. HÍRKÖZLÉSI ALÉPÍTMÉNY HÁLÓZAT
G2. 0,4 KV-OS ENERGIAELLÁTÁS, TÉRVILÁGÍTÁS - HATÁRÁTKELŐHELY
G4.1. VÍZELLÁTÁS, CSATORNÁZÁS - HATÁRÁTKELŐHELY
G4.2. MÉLYFÚRÁSÚ VÍZKÚT LÉTESÍTÉSE
H1 GEOTECHNIKA - ÚTÉPÍTÉS
H2 GEOTECHNIKA TERVEZÉSI BESZÁMOLÓ - ÚTÉPÍTÉS
H3 GEOTECHNIKA - HÍDÉPÍTÉS
H4 GEOTECHNIKA - MAGASÉPÍTÉS
J4 MAGASÉPÍTÉS – TENGELYSÚLYMÉRŐ ÁLLOMÁS
0L KEZELŐI LEHATÁROLÁSI TERV
T TERÜLETIGÉNYBEVÉTEL
TM TERMŐFÖLD MÁSCÉLÚ HASZNOSÍTÁS
O1 HUMUSZGAZDÁLKODÁS
O4 TALAJVÉDELEM

II. Általános feltételek:

Ezen kezelői hozzájárulás csak a Magyar Állam tulajdonú illetve Magyar Közút Nonprofit Zrt. kezelésű közúthálózat elemeinek építésére vagy átépítésére vonatkozik. Az esetlegesen érintett, más tulajdonban vagy kezelésben lévő, építendő vagy átépítendő útszakaszokra vonatkozóan az ezek esetében érintett közútkezelők és területtulajdonosok hozzájárulásait be kell szerezni.
Ezen nyilatkozat nem jogosít fel a közút területének igénybevételére. Tárgyi közútkezelői hozzájárulás csak az engedélyezési eljáráshoz került kiadásra.
Az országos közúti terület biztosításáról (jóváhagyott kezelői lehatárolási tervet alapul véve), az útterület (és az érintett ingatlanok) megosztásáról, a tulajdonjog, valamint az út geometriai változásának ingatlan-nyilvántartásba történő átvezetéséről, a felhagyott (országos közúti funkcióval nem rendelkező) területek kezeléséről, a tulajdonviszonyok rendezéséről a jogosultnak kell gondoskodnia.

Az ingatlanmegosztást a Magyar Közút Nonprofit Zrt.-vel a véglegesítés előtt egyeztetni kell, hozzájárulásunkat meg kell kérni, majd az így jóváhagyott dokumentációt a forgalomba helyezést / műszaki átadást követő 30 napon belül a jogosultnak be kell nyújtania a területileg illetékes földhivatalhoz. Idegen terület megszerzése a jogosult feladata.

III. A tervvel kapcsolatos feltételek:

A1. Útépítés – Autóút
11., 12., 21. és 22. tervezési szakaszok

Útépítés technológia
- A kiviteli tervben a betonburkolat és aszfaltburkolat csatlakozását kérjük részletesen kidolgozni az e-ÚT 06.03.37:2021 ÚME 7.3 pontjában előírtak szerint.

Műszaki leírás, mintakeresztszelvények
- A kiviteli tervekben kérjük minden aszfaltnál feltüntetni a bitumentípust.
- Kérjük, hogy SMA 11 (mI) típusú aszfalt PmB 45/80-65 bitumennel készüljön. (a nagyon merev PmB 25/55-65 kopórétegen 3-5 év alatt hálósrepedések jelennek meg, ami az üzemeltetési költséget növeli).
- M3 burkolt elválasztósávnál (BES) az AC11 (mI) kopó és AC22 (mI) kötő réteg helyett elég az AC 11 kopó(F) és AC 22 kötő(F) típusú aszfaltot betervezni.

- Főpályán vízmegállás nem megedett. Azokon a pályaszakaszokon ahol az eredő esés nem éri el a 0,5 %-ot, grooving vágást kell előirányozni.
- A gyorsító- és lassítósávok mellett a II. ütemű kiépítés (autópálya keresztmetszet) esetén 2,0m széles nemesített padkát kérünk betervezni a kiviteli tervkészítés során.

B. Hídépítés – teljes szakasz (2022. február 28.; V02 verzió)
- Észrevételt nem teszünk.

C1. Forgalomtechnika - Autóút

11. Tervezési szakasz M3 autóút 287+000-288+630 km között

- A C1.02.00. sz. átnézeti helyszínrajzon szereplő, az M34 autóút korábbi csomópontjaira és az M3, M34 autóutak számozására, szelvényezésére vonatkozó forgalomtechnikai módosításokat a kiviteli tervben el kell készíteni.
- Az M3-M34 csomópontban az „A" ág külső oldalán az üzemi lehajtónál kivehető korlát elhelyezése szükséges. Ezen kérés a Közúti Biztonsági Audit jelentésben is elfogadásra került.
- Az M3-M34 csomópont „A" jelű ágának végén a sávmegszűnést sávelfogyásra figyelmeztető táblával elő kell jelezni. Ezen kérés a Közúti Biztonsági Audit jelentésben is elfogadásra került.
- Az M34 jobb pályán a 285+950 km szelvényben létesítendő határ várakozási időket kijelző táblát a Beregdaróci pihenőhely átadásával egyidőben kell kihelyezni, így a tábla alsó részén E579, M3 Beregdaróc feltüntetésével ezen határállomás várakozási idejét kell feltüntetni.

12. Tervezési szakasz M3 autóút 288+630-307+900 km között

- A 296. sz. csomópont jobb pálya lehajtó ágán „Körforgalom" veszélyt jelző tábla elhelyezése szükséges.

21. Tervezési szakasz M3 autóút 307+900-308+400 km között.
Végcsomópont, Komplex pihenőhely

- A Beregdaróci Pihenőhelyen a tehergépjárművek számára szükséges a határátkelő irányának jelzése. Ezen kérés a Közúti Biztonsági Audit jelentésben is elfogadásra került.
- A bal pályán a határátkelőhely végét jelző táblán elhelyezett „Autóút" táblát a 308+400 km szelvény környékén szükséges elhelyezni a díjfizetési kötelezettséget jelző kiegészítő táblával együtt.

22. Tervezési szakasz M3 autóút 308+400-309+759,92 km közötti szakasz.
Beregdaróci gyorsforgalmi határátkelőhely (E22_A1_03.02.00 sz. helyszínrajz)

- A bal pálya 308+610 km szelvényben lévő portálnál a VJT kijelzőket - a „21"-es tervezési szakasz alapján - az útirányjelző portálba kell integrálni.
- A bal pálya 308+500 km és a 308+530 km szelvényében a díjfizetésre és a tehergépkocsik előzési tilalmára vonatkozó táblákat a „21"-es tervezési szakasz alapján szükséges elhelyezni.

ÜHK észrevételek forgalomtechnikai (elsődlegesen C1 és C2 j.) tervek alapján

Általános észrevételek valamennyi szakaszra vonatkozóan

- Következő tervfázisban, portáltervezés során kérjük figyelembe venni, hogy a teljes keresztmetszet feletti VJT portáloknak teljesen átjárhatónak kell lenniük, hogy mindkét oldalról meg lehessen közelíteni akár csak a bal, akár csak a jobb, vagy mind a két pálya felett található kijelzőket.
- Kiviteli tervezés során, a részletes portálterveken kérjük a portálokon elhelyezendő további eszközök (pl. kamera, C-ITS adó) feltüntetést is.
- Az alrendszeri eszközök üzemeltetési szempontból szükséges megközelíthetőségét valamennyi helyszínen kérjük biztosítani.
- Műtárgyakhoz telepített meteorológiai állomások esetében a burkolati érzékelőket a hídra kérjük felvezetni. Az adott esetben hídfőknél található meteorológiai állomások védőkorlát mögötti gyalogos megközelítését is biztosítani kell az öböltől.
- Kiviteli tervezés során kérünk a domborzati viszonyok alapján a szakasz nagy részére jellemzőnek vélt helyszínt (vagy helyszíneket) meghatározni és ilyen helyszínre új meteorológiai állomást tervezni (valamely meglévő öbölhöz javasoljuk).
- A szakaszon kérjük a kooperatív ITS rendszer kiépítését. Rádiós tervezést nem kérünk, kiviteli tervezés során kérjük a műszaki leírásban és a helyszínrajzokon, portálterveken a C-ITS adókat a VJT portálokhoz feltüntetni.

11. Tervezési szakasz M3 autóút 287+000-288+630 km között
C1 tervlapok szerinti észrevételek

- Kérjük pontosítani az M3 285+950 kmsz-be tervezett határvárakozási információs tábla leírását a műszaki leírás 6.2. pontjában szereplő táblázatban, a vonatkozó helyszínrajzon feltüntetett jelkulcsával együtt.

- A határvárakozási időket számító rendszerhez szükséges érzékelőket (mérőpontokat) a lehető legtávolabbi, kvázi „utolsó" kilépő pontokon kérjük elhelyezni – személy, teher és busz sávokon is lehetőleg már a „sorompónál". Ezek idegen területre kerülnek, de a főpálya korábbi szakaszán elhelyezendő elemekkel együtt alkotnak egy rendszert. A belépő mérőpontot az M3-M34 elválási csomópont előtti M3 jobb 286+890 kmsz VJT-re kérjük telepíteni. A határátkelőhelyekhez szükséges eszközök telepítéséről mind a tervezett Beregdaróci, mind a meglévő Záhonyi határátkelőhelynél gondoskodni kell. Ezen eszközöket is kérjük majd a vonatkozó kiviteli terveken feltüntetni.
- Közvetlenül az M3 287+230 kmsz-nél tervezett AID és térfigyelő kamera mellett is biztosítani kell az üzemi megállás lehetőségét, ezért a szalagkorlát védelem kialakításának módosítása válhat szükségessé.
- M34 2+060 portálnál elhelyezett forgalomszámláló közel van a gyorsítósáv végéhez (kb. 100 m-re), a potenciális sávváltások vélhetően kisebb mértéke miatt az állomást a 2+600 kmsz-ben levő portálhoz kérjük áthelyezni.

12. Tervezési szakasz M3 autóút 288+630-307+900 km között
C1 tervlapok szerinti észrevételek

- Kiviteli tervezés során kérjük megvizsgálni, hogy a 296+750 kmsz-ben földút és mocsaras terület felett tervezett műtárgyhoz és a 297+550 kmsz-ben lévő, Csoronda-főcsatorna felett átvezető műtárgynál tervezett meteorológiai állomásnál hasonló mikroklíma várható-e. Amennyiben igen, elegendő a mértékadó helyszínen telepíteni állomást.
- Az M3 bal 303 kmsz közelébe, az üzemi leállóöbölhöz kérünk parkolásirányítási rendszerez tartozó táblát, a bal oldali pihenőhely foglaltságának kijelzésére. Kiviteli tervezés során vizsgálandó a további, akkori állapot szerint kijelezhető M3/M34 pihenők feltüntetése.
- Kiviteli tervezés során kérjük megvizsgálni, hogy a 306+420 kmsz VJT portálra, jobb oldalra tervezett térfigyelő kamerával és a megelőző, 304+960 kmsz kamerával együtt belátható-e a teljes közbenső szakasz, különös tekintettel a B3051. j. műtárgy korlátozó hatására.

13. Tervezési szakasz M3 autóút 41. sz. főút lekötés
C2 tervlapok szerinti észrevételek

- Kiviteli tervezés során kérjük igazolni, hogy a főutakra tervezett konzolos VJT-k tartószerkezete nem akadályozza a mögöttük átlagosan 50-100 m-en belül tervezett körforgalmi útirány főjelző táblák láthatóságát.
- Főutakon a TXT kijelzőket kérjük baloldalra, s jobbra az RGB-t.

21. Tervezési szakasz M3 autóút 307+900-308+400 km között Végcsomópont, Komplex pihenőhely
C1 tervlapok szerinti észrevételek

- Az útirányjelző táblába integrált VJT-k TXT kijelzőjét csökkentett méretben, 160x64 pixel felbontással kérjük. A jobb/bal 308+340 kmsz VJT-k leírását kérjük a műszaki leírás 6.2. táblázatában pontosítani.
- A 308-as sz. csomópontban tervezett forgalomszámláló állomást (műszert és detektorokat) az „A" jelű, távlati jobb pálya lehajtó, körforgalomba csatlakozó ágra a végleges csomóponti kiépítéskor kérjük telepíteni, az alépítményt kérjük már ideiglenes kiépítés esetében is kialakítani.

22. Tervezési szakasz M3 autóút 308+400-309+759,92 km közötti szakasz Beregdaróci gyorsf. határátkelőhely (nincs önálló C1 munkarész, A1 vonatkozó terve alapján)
A1 forgalomtechnikára vonatkozó tervlap szerinti észrevétel:

– Az útirányjelző táblába integrált VJT-k TXT kijelzőjét csökkentett méretben, 160x64 pixel felbontással kérjük.

D1. Vízépítés – Autóút

Általános észrevételek

- Kérjük a keresztező vízfolyások, árkok, medrek tervezett burkolatait jelölni.
- Az árkokba kitorkolló csatornák és a fogadó árok folyásfenékszintje és/vagy a mértékadó talajvízszint között legalább 20 cm magasságkülönbséget kell biztosítani.
- A szivárgó réteg az árok fenékszintje, és/vagy a mértékadó talajvízszint fölött legalább 20 centiméterrel legyen kivezetve.
- A surrantók kivezető tálcájába és a KVSZ-be vezetőkorlát láb nem eshet.
- Az átereszek kialakításánál a tisztíthatóság szempontjából az alábbi minimális átmérőket kell alkalmazni:

	szelvény:	maximális hossz:
Üzemi lehajtó, üzemi sáv:	Ø0,6 m	20 m
	Ø0,8 m	30m
	Ø1,0 m	40m
Csomóponti ágak, főutak:	Ø1,0 m	40 m
	Ø1,2 m	50 m
	Ø1,4 m	60 m
	Ø1,6 m	70m
Főpálya:	Ø1,2 m	50 m
	Ø1,4 m	60 m
	Ø1,6 m	70 m

- A tisztító műtárgyaknál kérjük megadni, hogy olajfogó, vagy hordalékfogó került-e betervezésre.
- A hordalékfogók, és olajfogók befolyási végét a beesett állatok menekülési lehetőségének biztosítása végett legfeljebb 15 cm fellépővel lépcsősen, vagy 1:2 esésű rézsűsen kialakítani.
- Az olajfogók megközelíthetőségét vagy külső útról, teherkapun keresztül, vagy amennyiben ez nem lehetséges, üzemi sávról, vagy üzemi öbölből biztosítani kell. Az üzemi sávról, öbölből való megközelítés esetén, a sávon megálló fenntartó gép és az olajfogó között helyszínrajzilag legfeljebb 20, magasságilag legfeljebb 6 méter lehet. Az erre a célra igénybe vett öböl legalább 20 méter hosszú legyen.
- A befogadó vízfolyások Kezelőjétől a befogadói hozzájárulásokat be kell szerezni és a műszaki leírásban szerepeltetni kell. A tervet ezek figyelembevételével kell elkészíteni.
- Ahol az ÜHK aknák és szekrények, vízépítési műtárgyak, illetve a kapuk pálya felőli megközelíthetőségét az árok elvágja, és az ésszerű távolságon belül nem megkerülhető, legalább 1 méter széles vb. pallót kell az árkon elhelyezni az átjárás biztosítására. Amennyiben az árokfenék és a palló között 1 méternél nagyobb magasságkülönbség van, a palló egyik oldalán leesés ellen védő, horganyzott acélkorlátot kell betervezni.

- Amennyiben az egyes burkolt árokszakaszok között kevesebb, mint 15 méter földárok maradna, úgy a burkolatot folyamatossá kell tenni.
- Ahol a védőkerítés az osztópadkán halad, ott az elválasztósávi víznyelők keresztcsatornáinak kivezetéseit a kerítésen kívüli rézsűszakaszra kérjük, a rézsűsurrantók keresztezése miatt.

- A kiviteli tervkészítés során kérjük az alább felsorolt üzemi leálló öblök víztelenítési műszaki megoldását Társaságunkkal előzetesen egyeztetni.
  - 292+540 kmsz. jobb pálya
  - 293+800 kmsz. jobb pálya
  - 297+400 kmsz. jobb és bal pálya
  - 300+350 kmsz. jobb és bal pálya
- Főpályán vízmegállás nem megedett. Azokon a pályaszakaszokon ahol az eredő esés nem éri el a 0,5 %-ot, grooving vágást kell előirányozni.

Részletes észrevételek

D1. Vízépítés – 11 szakasz
- A Záhonyi és a „B" ág közötti burkolt vápa jelölése lemaradt.

D1. Vízépítés – 12 szakasz
- A 292+750, híd alatti terület megközelítésére a párhuzamos talpárkokba egy-egy átereszt kérünk betervezni legalább 6-6 méter hosszban.

D1. Vízépítés – 21 szakasz
- Külön észrevételt nem teszünk, a releváns általános észrevételek érvényesek.

D1. Vízépítés – 22 szakasz
- Külön észrevételt nem teszünk, a releváns általános észrevételek érvényesek.

E1. Környezetvédelem - Teljes szakasz (VIKÖTI)

Előzetesen jelezzük:
- A vízjogi létesítési engedélyt meg kell küldeni Társaságunk részére is.
- A további tervfázisban, építés előtt, illetve építés alatt végzett környezetvédelmi vizsgálatok, intézkedések (pl., zajmérés, levegőterheltség-mérés, védett növényfajok áttelepítése) dokumentumait megkell küldeni Társaságunk részére.
- A további tervfázisban a vonatkozó szakági tervekben a környezetvédelmi engedély előírásaira figyelemmel kell lenni. Különös tekintettel a megvilágítás és fényforrások vonatkozásában.

E3. Ökológiai átjárók
12. tervezési szakasz (288+630-308+400 kmsz.)
- A dokumentációval kapcsolatos véleményeltérésünk nincsen.

E4. Zajárnyékoló fal
12. tervezési szakasz (M3 288+630 – 307+900 kmsz.)

- Zajárnyékoló fal előtt csészeszelvényű folyóka kialakítását kérjük a tervben szereplő, szembefordított K szegélyek helyett. A mintakeresztszelvényen kérjük javítani az útterv szerinti íves folyókára.

F1. Növénytelepítés

11. Tervezési szakasz (287+000-288+630 kmsz.)
- Észrevételt nem teszünk.

12. Tervezési szakasz (288+630-308+400 kmsz.)
- Észrevételt nem teszünk.

13. Tervezési szakasz (41.sz. főút lekötés 0+000-6+000 kmsz.)
- Észrevételt nem teszünk.

21. Tervezési szakasz (307+900-308+400 km, végcsomópont, komplex pihenő)
- Észrevételt nem teszünk.

22. Tervezési szakasz (M3 308+400-309+759,92 km, Beregdaróci gyf. határátkelő)

Műszaki leírás
5. Fenntartás
- A fejezet nem tartalmazza az átadásra kerülő füvesítés minőségére (talajfedettség mértékére) vonatkozó előírásokat.

F1. Védőkerítés

Általános észrevételek

- A gyorsforgalmi utat felül keresztező műtárgyak esetében a védőkerítés nyomvonalát úgy kell megválasztani, hogy az állatok beugrásának kockázatát ne növelje! Amennyiben a teljes rézsűkúp, annak oldalrézsűre forduló részével együtt nem burkolt, vagy a tervezett kerítést nem lehet a műtárgy rézsűkúpjának lábától legalább 2 méterre elhelyezni, úgy a műtárgy alatti átvezetés helyett az oldalrézsűre kell azt felvezetni.
- Felülvizsgálat után kérjük rögzíteni, hogy azokon a helyeken, ahol a kerítésen kívül párhuzamos út, vagy földút vezet, az út vagy földút magassága nem vesz el a védőkerítés magasságából. Ahol ez mégis előáll, kérjük a magassági korrekciókat elvégezni.
- A háló föld feletti 50 centiméteres részén a vízszintes szálak egymástól való távolsága legfeljebb 5 centiméter lehet.
- A háló földalatti 30 centiméteres részén a vízszintes szálak egymástól való távolsága legfeljebb 10 centiméter lehet.
- Amennyiben és ahol a háló beásása nem lehetséges, úgy azt oszlopközönként két helyen legalább 60 centiméteres földszeggel, vagy betonfelület esetén hilti szeggel kell lerögzíteni.
- Elő kell írni, hogy a földbe ásott 30 centiméteres hálórésznek is függőlegesnek kell lennie, és azt is rögzíteni kell az oszlopokhoz.
- A felső, sárga vadriasztó huzal vastagsága legalább 3 milliméter legyen.
- Az árokrácsok kerete és az árokburkolat között 3-5 centiméter legyen.
- Az árokrácsok alatti burkolat betonba rakott kivitelben kerüljön betervezésre.

Részletes észrevételek

F1. Védőkerítés – 11. szakasz
- Külön észrevételt nem teszünk, a releváns általános észrevételek érvényesek.

F1. Védőkerítés – 12. szakasz
- Külön észrevételt nem teszünk, a releváns általános észrevételek érvényesek.

F1. Védőkerítés – 21. szakasz
- Külön észrevételt nem teszünk, a releváns általános észrevételek érvényesek.

F1. Védőkerítés – 22. szakasz
- Szakági védőkerítés adatok a tervről nem leolvashatók, észrevételt nem áll módunkban tenni.

G0. Közműgenplan
11.,12., 21., 22. tervezési szakaszok

- Műszaki leírásokból hiányzik a közműkeresztezések táblázata (útkeresztezés kmsz. - közmű megnevezés - tulajdonos/üzemeltető - keresztezési szög). A kiviteli tervben kérjük pótolni.

G1. Hírközlés

12. szakasz

G1 Hírközlés
- A tervcsomag keresztszelvény terveket nem tartalmaz, a tervezés következő fázisában kérjük pótolni.

22. szakasz

G1 Hírközlés alépítményi hálózat
- A dokumentáció műszaki leírásában rengeteg különböző rendszerelem megtalálható, viszont nem derül ki, hogy a Rendőrség, az Állat -és növény-egészségügy, a kerítésvédelem, vagy a Mérőállomás rendszerét takarja. Kérjük üzemeltetési határ szerint szakáganként szétbontva az MK Fehér könyvében foglaltak figyelembevételével a következő tervfázisban rendszerezve elkészíteni.
- Műszaki leírás szerint az ÜHK alépítmény üzemeltetője az Antenna Hungária Zrt, a hírközlési alépítmény üzemeltetője a Rendőrség. A tervezés következő fázisában kérjük javítani.
- A mérlegház épületére térfigyelő kamerák kerültek feltűntetésre, mely vélhetően nem az MK üzemeltetésben lévő kamera rendszer tartozéka. A tervezés következő fázisában kérjük tisztázni, hogy az épületre tervezett kamerák a mérőállomás térfigyelő rendszeréhez tartoznak-e. Amennyiben nem, kérjük egyeztetni annak szükségességét.
- A tervcsomagot az alépítményi hálózatot üzemeltető AH Net Zrt.-vel is jóvá kell hagyatni.

G2. Kis- és középfeszültségű villamos vezetékek

11. szakasz

G2-1. Üzemi hírközlés energiaellátása
- A dokumentáció csak két általános leírást tartalmaz.
- A tervezés során az MK NZrt. Elektronikai üzemeltetési osztályának Fehér könyvében foglaltakat be kell tartani.

12. szakasz

G2-1. Üzemi hírközlés energiaellátása
- A tervezés során az MK NZrt. Elektronikai üzemeltetési osztályának Fehér könyvében foglaltakat be kell tartani.
- A tervdokumentáció csak nyomvonal szinten tartalmazza a hidakban történő kábel átvezetéseket. Kérjük a kábel be és kivezetések valamint a belső kialakítás tervét pótolni.
- Felhívjuk a figyelmet, hogy hidak elektronikai rendszereinek terveit egyik szakági tervkötet sem tartalmazza, kérjük pótolni (különös tekintettel a Tisza hídra).

G2-2. Térvilágítás
- A tervezés során az MK NZrt. Elektronikai üzemeltetési osztályának Fehér könyvében foglaltakat be kell tartani.

21. szakasz

G2. Kis- és középfeszültségű villamos vezetékek,
G2-1. Üzemi hírközlés energiaellátása,
G2-2. Térvilágítás

- Felhívjuk a figyelmet, hogy a tervezett energiaellátó és térvilágítási hálózatokat, kezelői üzemeltetői lehatárolás szerint szétválasztva szükséges megtervezni.
  Felhívjuk a figyelmet, hogy a rendszerek szétválasztása során figyelembe kell venni a koncessziós üzemeltetésbe kerülő területeket.
- A tervezett benzinkút területére nem kerülhet az MK NZrt. üzemeltetésébe kerülő hálózat. Kérjük a terveket ennek megfelelően elkészíteni.
- Tervezés során az MK NZrt. Elektronikai üzemeltetési osztályának Fehér könyvében foglaltakat be kell tartani.

22. szakasz

G2. 0,4 KV-os energiaellátás, térvilágítás. Határátkelőhely
- Felhívjuk a figyelmet, hogy a tervezett energiaellátó és térvilágítási hálózatokat, kezelői üzemeltetői lehatárolás szerint szétválasztva szükséges megtervezni.
  Felhívjuk a figyelmet, hogy a rendszerek szétválasztása során figyelembe kell venni a koncessziós üzemeltetésbe kerülő területeket.
- Tervezés során az MK NZrt. Elektronikai üzemeltetési osztályának Fehér könyvében foglaltakat be kell tartani.

Magasépítés J4 Mérőállomás
- Tervezés során az MK NZrt. Elektronikai üzemeltetési osztályának Fehér könyvében foglaltakat be kell tartani. Kérjük a tervezés további fázisaiban is ennek megfelelően eljárni.

G4. Vízellátás, csatornázás – közműkeresztezések

A gyorsforgalmi utat keresztező vezetékek tervét az alábbiak szerint kérjük kidolgozni.
- Vezetékek kiváltása esetén az útkeresztezés keresztszelvényét csatolni kell.
- A keresztszelvényen a védőkerítést jelölni kell.
- Az autóutat keresztező vezetékeket védőcsőben kell átvezetni. A védőcsövek végei, valamint minden szerelvény, szagló, jelölő, irányjelző a védőkerítésen kívülre, attól

legalább 1,0 méter távolságra kerüljenek. A keresztező kábelek, vezetékek az autóút árka alatt min. 1,0m mély takarásban legyenek.
- Az autóút területe alatt a felhagyott vezetékszakaszokat el kell távolítani vagy ki kell injektálni.

12. szakasz

G4-1. 289+439 km sz. Temetői vízvezeték
- Nincs keresztszelvény, a keresztezés megfelelősége nem elbírálható. A kiviteli tervben kérjük pótolni.

G4-2. M3 289+574,5 km sz. D250 ac nyomócső
- Nincs keresztszelvény, a keresztezés megfelelősége nem elbírálható. A kiviteli tervben kérjük pótolni.

G4-3. M3 301+153 km sz. D200 ac vezeték keresztezése (Vámosatya-Barabás vezeték)
- A keresztszelvényen feltüntetett adatok hiányosak, a kiviteli tervben kérjük pótolni.

G4. Vízellátás, csatornázás – Pihenők

- A pihenők vízellátására és szennyvízelvezetésére/elhelyezésére vonatkozó vízjogi létesítési engedélyek beszerzését követően az engedélyeket Társaságunk részére meg kell küldeni.

12. szakasz
Bockereki (Gelénesi) egyszerű pihenő (299+600 kmsz.)

21. szakasz
Beregdaróci jobboldali komplex pihenő

22. szakasz
Beregdaróci határátkelő

G4.1 Vízellátás – Csatornázás
G4.2 Mélyfúrású kút

G5. Szénhidrogén vezetékek

11. szakasz
- Észrevételt nem teszünk.

12. szakasz
- Az Opus TIGÁZ Zrt. vezeték keresztezési rajzán (E_12_G5_0503_V02 Keresztszelvény III.) a védőkerítés nyomvonalát kérjük javítani. A védőkerítés a gyorsforgalmi út és a párhuzamos önkormányzati út között van.

G8. Érintésvédelem

11. szakasz
G8. Érintésvédelem
- A tervdokumentációban foglaltakkal szemben elektronikai üzemeltetési szempontból kifogást nem emelünk.

12. szakasz
G8. Érintésvédelem
- A tervdokumentációban foglaltakkal szemben elektronikai üzemeltetési szempontból kifogást nem emelünk.

G9. Üzemi hírközlés

Általános

Felhívjuk a figyelmet, hogy amennyiben a projektben tervezett szakasz a koncessziós társasághoz kerül üzemeltetésre, a tervdokumentációt velük is jóvá szükséges hagyatni. Felhívjuk a figyelmet továbbá, hogy az esetlegesen különböző üzemeltetésbe kerülő rendszereket - mind alépítményi mind rendszertechnikai szinten is - üzemeltetési határ szerint külön kell választani.

11. szakasz
G9 Üzemi hírközlés
- Műszaki leírásban kérjük pontosítani, hogy függetlenül attól, hogy a portál teljes keresztmetszetében átjárható, az alépítményi végződtetést az alrendszeri elemmel azonos oldalra szükséges végződtetni. Ha mindkét oldalon van alrendszeri elem, akkor elegendő az ÜHK gerincoldali végződtetés. A tervezés következő fázisában kérjük javítani.
- A műszaki tervdokumentáció egy általános leírást tartalmaz. A tervezés következő fázisában kérjük a tervezett rendszertechnika részletes bemutatását, melyben a meglévő alépítményi hálózathoz történő csatlakozásokat is kérjük részletezni valamint az elektronikai üzemeltetési osztály Fehér könyvében foglaltakat figyelembe venni.
- A tervcsomag keresztszelvény terveket nem tartalmaz, a tervezés következő fázisában kérjük pótolni.
- A tervcsomagot az alépítményi hálózatot üzemeltető AH Net Zrt.-vel is jóvá kell hagyatni.

12. szakasz
G9 Üzemi hírközlés
- Műszaki leírásban kérjük pontosítani, hogy függetlenül attól, hogy a portál teljes keresztmetszetében átjárható, az alépítményi végződtetést az alrendszeri elemmel azonos oldalra szükséges végződtetni. Ha mindkét oldalon van alrendszeri elem, akkor elegendő az ÜHK gerincoldali végződtetés. A tervezés következő fázisában kérjük javítani.
- A műszaki tervdokumentáció egy általános leírást tartalmaz. A tervezés következő fázisában kérjük a tervezett rendszertechnika részletes bemutatását az elektronikai üzemeltetési osztály Fehér könyvében foglaltak figyelembevételével.
- A tervcsomag keresztszelvény terveket nem tartalmaz, a tervezés következő fázisában kérjük pótolni.
- A tervcsomagot az alépítményi hálózatot üzemeltető AH Net Zrt.-vel is jóvá kell hagyatni.

21. szakasz
G9 Üzemi hírközlés
- Műszaki leírásban kérjük pontosítani, hogy függetlenül attól, hogy a portál teljes keresztmetszetében átjárható, az alépítményi végződtetést az alrendszeri elemmel azonos oldalra szükséges végződtetni. Ha mindkét oldalon van alrendszeri elem, akkor elegendő az ÜHK gerincoldali végződtetés. A tervezés következő fázisában kérjük javítani.
- A műszaki tervdokumentáció egy általános leírást tartalmaz. A tervezés következő fázisában kérjük a tervezett rendszertechnika részletes bemutatását az elektronikai üzemeltetési osztály Fehér könyvében foglaltak figyelembevételével.

- A tervcsomag keresztszelvény terveket nem tartalmaz, a tervezés következő fázisában kérjük pótolni.
- A tervcsomagot az alépítményi hálózatot üzemeltető AH Net Zrt.-vel is jóvá kell hagyatni.

22. szakasz
J4 Magasépítés mérőállomások

- A tervkötet gyengeáramú valamint a mérlegelésre vonatkozó rendszertechnikai terveket nem tartalmaz. A tervezés következő fázisában kérjük pótolni.
  A műszaki leírásban feltűntetett biztonságtechnikai terv nem felel meg a Magyar Közút Nzrt. igényeinek. A tervezés következő fázisában az elektronikai üzemeltetési osztály Fehér könyvében foglaltak szerint kérjük javítani.

JE. Magasépítés – Építészet – WC épületek

12. szakasz
JE Magasépítés-Építészet – WC épületek (kétoldali egyszerű pihenőhelyek)

Az épületek kialakítása eltér a 22. szakasz határátkelőhelyi WC épületek terveitől.
Az utak mentén törekedni kell az egységes kialakításra.

- Kérjük, hogy a kiviteli tervkészítés során a jelen tervezési szakaszon is az **új típusú, lapostetős kialakítású WC épületek készüljenek.**

E_12_JE_0201_V03

- Kérjük a kiviteli terv készítése során egyeztetni az út tervekkel a környező út és terepszinteket, az épületek ne kerüljenek mélypontra, a csapadékvíz ne folyjon az épületek felé.

21. szakasz
JE Magasépítés-Építészet-WC épület (egyoldali komplex pihenő)

Az épületek kialakítása eltér a 22. szakasz határátkelőhelyi WC épületek terveitől.
Az utak mentén törekedni kell az egységes kialakításra.

- Kérjük, hogy a kiviteli tervkészítés során a jelen tervezési szakaszon is az **új típusú, lapostetős kialakítású WC épületek készüljenek.**

E_21_JE_02.01_V03

- Kérjük a kiviteli terv készítése során egyeztetni az út tervekkel a környező út és terepszinteket, az épületek ne kerüljenek mélypontra, a csapadékvíz ne folyjon az épületek felé.

J4. Magasépítés – Építészet -Mérőállomások

22. szakasz

E_22_JE_4.010202_V03

- Az A-A metszeten látható, hogy a mérőállomás és a két védőtető közötti távolság nagyon kevés, nem megközelíthető, kérjük biztosítani a mérőállomás tető ellenőrizhetőségét.
- A műszaki leírásban feltüntetett biztonságtechnikai terv nem felel meg a Magyar Közút igényeinek. A tervezés következő fázisában az elektronikai üzemeltetési osztály fehér könyvében foglaltak szerint kérjük javítani.

- Tervezés során az MK NZrt. Elektronikai üzemeltetési osztályának Fehér könyvében foglaltakat be kell tartani.

ÚTHÁLÓZATVÉDELEM – Tengelysúlymérő állomás

22 tervezési szakasz
Magasépítés-Építészet (J4. Magasépítés. Mérőállomások)

E_22_JE_4.010202 belépő
E_22_JE_4.120202 kilépő

Mindkét oldali mérő épület és környezete
- Az épület körüli járda épülettől elfelé lejtése legyen 1 %. Az alaprajzokon 2,5 % lejtés van feltüntetve. Kérjük javítani.

22 tervezési szakasz
M3 autóút 308+400 – 309+761 km sz. (végcsomópont – oh.)

A1 Útépítés, Határátkelőhely

Általános helyszínrajz
II. kilépő oldal 308+700 – 309+400 km sz.
E_22_A1_040102_V01
V. M3 autóút 309+400 – 309+759,92 km sz.
E_22_A1_040105_V01

A KOZ-1319/1/2022 iktató számú bírálati véleményben kértek ellenére mindkét oldalon csak 1 db szgk parkoló van a terven.
MK személyparkoló kerüljön a kilépő és belépő oldalon is kibővítésre (az épülettel szembe): meg tudjon állni benne 2 db szgk és egy mérőautó. (Mobil mérések alkalmával mikrobusz méretű mérőautó is fog itt parkolni.) Ennek tervét kérjük egyeztetni MK Úthálózatvédelmi osztállyal. A kezelői lehatárolást is kérjük ennek megfelelően módosítani.
Amennyiben ORFK döntése – a szgk parkolók elhagyására - nem módosítható, akkor kérjük megadni, hogy a kijelölt zárt parkolókból a mérőállomási épület milyen járdán (gyalogos útvonalon) közelíthető meg és milyen hosszú távolságot kell megtenni gyalog a mérőépületig a belépő és a kilépő oldalon.

Forgalomtechnikai helyszínrajz
E_22_A1_040201_V01 (kilépő)

Kérjük a mérőállomás és környezetének részletes forgalomtechnikai helyszínrajzát (1:500 méretarányban) a kiviteli tervekhez elkészíteni.

A kiviteli tervben kerüljön vizsgálatra a sorompók és a mérlegre engedő jelzőlámpák elhelyezése a kilépő oldalon és a belépő oldal mindkét sávján. Mérés technikai szempontból a jelzőlámpákat a tengelyterhelés-mérő mellé kellene elhelyezni.
A kiviteli tervben az össztömeg mérleg utáni jelzőlámpák elhelyezését is kérjük bemutatni a kilépő oldalon és a belépő oldalon. A belépő oldal második sávján is kell olyan jelzőlámpa, mely a tengelyterhelés mérés után megállítja, majd tovább engedi a járművet. Ennek tervezett helyét kérjük bemutatni.

Túlméretes járművek áthaladási nyomvonalának helyszínrajza
E_22_A1_080100_V01

A túlméretes járművek áthaladási helyszínrajzán a kb. 90 fokos elfordulású 18-20 m belső sugarú ívek túl szűkek. (A belépő oldalon R=19 m, a kilépő oldalon R=18 m és R= 20 m). Ha nincs lehetőség a „kiugró" részek „levágására" (pl. az áruforgalmi kezelőterületen keresztül), akkor sávbővítést és nagyobb ívsugár választását kérjük. Az ívekben a túlméretes (széles, hosszú) járművek le fognak menni a burkolatról, a padkát, szegélyeket „letapossák", összetörik. Kérjük az ívsugarak megnövelését a belépő oldalon R=25méteresre, a kilépő oldalon R=30 méteresre.

A teljes határállomáson legyen egy útvonal, amin át tud haladni 6 m széles jármű. Az útvonal a mérleg melletti szerviz sávon vezessen át, mert a túlméretes járműveket (melyek a mérlegsávon nem férnek át) a szervizsávon kívánjuk megmérni mobil eszközzel. Kérjük bemutatni az útvonalat és járhatósági vizsgálattal igazolni, hogy át tud haladni 6 m széles jármű. Mellékelten küldjük olyan kb. 6 m széles járművek adatait, amelyek közlekedéséhez engedélyt adtunk az utóbbi időben. Kérjük igazolni ezek áthaladási lehetőségét. *(lásd mellékletek: 6 m széles járművek adatai)*

Járhatósági vizsgálat
E_22_A1_080202_V01
E_22_A1_080302_V01
Kérjük elvégezni és igazolni a járhatósági vizsgálatot (járóvonal, üldöző görbe) a következő járművekre.

- A túlméretes sávban (mérleg melletti szerviz sávban) és végig a határállomáson tudjon közlekedni a 26 méter hosszú, 3,5 m kocsiszekrényű 4,5 méter rakszelvényű nem kormányzott pótkocsis jármű. Ezek a járművek a mérleg melletti sávban mobil eszközökkel mérhetőek legyenek.
  Az E_22_A1_080202_V01 és E_22_A1_080302_V01. rajzszámú tervlapokon a bemutatott járművek szélessége más, mint amit kértünk (kocsiszekrény 2,38 m, rakszelvény 3,5 m). Kérjük a megadott szélességű (3,5 m kocsiszekrényű 4,5 méter rakszelvényű) nem kormányzott pótkocsis jármű járhatósági vizsgálatának bemutatását. *(lásd melléklet: 3,5 m kocsiszekrény 4,5 méter rakszelvény.pdf)*

- Ellenőrizendő útvonalak kilépő oldal: főpálya –> várakozó terminál -> mérleg melletti szerviz sáv -> határátkelőhely -> Ukrajna, illetve főpálya -> mérleg melletti szerviz sáv -> határátkelőhely -> Ukrajna. Belépő oldal főpálya -> mérleg melletti szerviz sáv -> határátkelőhely -> Magyarország belterület.

  Az E_22_A1_080202_V01 és E_22_A1_080203_V01, valamint E_22_A1_080302_V01 és E_22_A1_080303_V01. rajzszámú terveken a bemutatott járművek szélessége más, mint amit kértünk (kocsiszekrény 2,38 m, rakszelvény 3,5 m). Kérjük a megadott szélességű (3,5 m kocsiszekrényű 4,5 méter rakszelvényű) pótkocsis jármű járhatósági vizsgálatának bemutatását a kiviteli tervekben.

A bemutatott útvonalakon, a további tervfázisokban is figyelembe kell venni és biztosítani is kell a jelen tervcsomagban vizsgált járművek részére a járhatóságot.
A kiviteli terveket kérjük megküldeni jóváhagyásra.
A kiviteli terveket a mostani észrevételek és a KOZ-3405/2/2022 sz. levélben írtak figyelembevételével kérjük elkészíteni.

L. Kezelői lehatárolás

Általános észrevételek

- Kérjük a helyszínrajzokon a területekbe a kezelő sorszámát bezászlózni az egyértelmű azonosítás végett.
- A telekosztások miatt leeső kis háromszög területeket nem Magyar Közút kezelésbe kell utalni.
- A Magyar Közút Nzrt. gyorsforgalmi és közúti kezelési határa a csomóponti körforgalmaknál (is) a körforgalom burkolatszéle legyen.
- Országos közúthoz csatlakozó egyéb utak kezelési határa az országos közút burkolatszéle.
- A Magyar Közút Nonprofit Zrt. gyorsforgalmi úti és közúti részét külön jelöléssel (1a, 1b) és pecséthellyel kell ábrázolni a terveken.
  A pecséthelyeken a gyorsforgalmi út tekintetében Magyar Közút Nonprofit Zrt. Központ, az országos közutak tekintetében a Magyar Közút Nonprofit Zrt Szabolcs-Szatmár-Bereg megyei Igazgatóság jelenjen meg.
- A hiányzó műszaki leírásokat pótolni kell, a pecséthelyek a műszaki leírásokon is szerepeljenek.
- A kezelői, üzemeltetői feladatokat, határokat a keresztező vízfolyások, árkok tekintetében a következők szerint kérjük minden szakaszon meghatározni:

Vízfolyás feletti hidak tekintetében

A Magyar Közút Nonprofit Zrt. feladata a vízfolyás feletti hidak tekintetében:
- A híd szerkezeti részein összegyűlő uszadék eltávolítása.
- A híd és a hídon átvezetett út csapadékvíz-bevezetése és az ahhoz kapcsolódó műtárgy fenntartása.
- Hídhoz kapcsolódó rézsű és mederburkolatok fenntartása. A meder tisztítás, kotrás nem a Magyar Közút Nonprofit Zrt feladata.
- Mederburkolatok (mederfenék és mederrézsű burkolatok) fenntartása, a híd védelmét biztosító, illetve a híd és a hídon átvezetett út csapadékvíz-bevezetéséhez szükséges, burkolt mederszakaszok vonatkozásában, a meder tisztítás, kotrás kivételével.
- A híd alatti, vízfolyáson kívüli terület kezelése, a híd alatt átvezetett, más kezelésében lévő vonalas létesítmények és tartozékaik, műtárgyaik kivételével (pl. üzemi út, magánút, önkormányzati út, közmű vezetékek, csatornák stb.).

Vízfolyás kezelő feladata a vízfolyás feletti hidak tekintetében:
- Vízfolyással, csatornával kapcsolatos üzemeltetői, kezelői feladatok (pl. árvízi védekezés, meder szabályozás stb.).
- A vízfolyás üzemi útjának, magánútjának, tartozékainak és műtárgyainak kezelése (a híd alatt is).
- Vízfolyás, csatorna meder kezelése, tisztántartása, kotrása.
- Földmeder, burkolatlan meder rézsűk kezelése.
- Mederburkolatok (mederfenék és mederrézsű burkolatok) fenntartása, a híd védelmét biztosító, illetve a híd és a hídon átvezetett út csapadékvíz-bevezetéséhez szükséges, burkolt mederszakaszokon kívül.

Vízfolyást átvezető átereszek tekintetében

A Magyar Közút Nonprofit Zrt. feladata a vízfolyást átvezető átereszek tekintetében:
- Az áteresz fenntartása, az előfej karbantartása, tisztántartása, kivéve, ha az áteresz tisztítása a csatlakozó meder feliszapolódása, feltöltődése miatt szükséges.
- Az áteresz védelmében létesült mederburkolatok (mederfenék és mederrézsű burkolatok) fenntartása az áteresz, felvízi és alvízi oldalán.

Vízfolyás kezelő feladata a vízfolyást átvezető átereszek tekintetében:
- Vízfolyással, csatornával kapcsolatos üzemeltetői, kezelői feladatok (pl. árvízi védekezés, meder szabályozás stb.).
- Vízfolyás, csatorna meder tisztántartása, kotrása.
- Az áteresz tisztítása, ha az a csatlakozó meder feliszapolódása, feltöltődése miatt szükséges.
- Földmeder, burkolatlan meder rézsűk kezelése.
- Az áteresz védelmében létesült mederburkolaton túlmenően, a vízfolyás medrének védelmében létesült mederburkolatok (mederfenék és mederrézsű burkolatok) fenntartása az áteresz, felvízi és alvízi oldalán.

Részletes észrevételek

L. Kezelői lehatárolás – 11. szakasz
- Külön észrevételt nem teszünk, a releváns általános észrevételek érvényesek.

L. Kezelői lehatárolás – 12. szakasz
- A 306+100 bal oldalon induló párhuzamos földút kezelője ne Magyar Közút Nzrt. legyen.
- A 307+750 műtárgy alatti árok, földút és hídárnyékon kívüli területek kezelője ne Magyar Közút Nzrt. legyen.

L. Kezelői lehatárolás – 21. szakasz
- Külön észrevételt nem teszünk, a releváns általános észrevételek érvényesek.

L. Kezelői lehatárolás – 22. szakasz
- Külön észrevételt nem teszünk, a releváns általános észrevételek érvényesek.

VÁSÁROSNEMÉNYI MÉRNÖKSÉG

Az M34 gyf. út Vásárosnamény-Záhony szakaszon a Vásárosnaményi Mérnökségi telep módosított engedélyezési terveire (Tervező: M3 Bereg Konzorcium, Konzorcium vezető: Utiber Kft., Konzorcium tag: FŐMTERV Zrt. és Constreal Kft., Tsz. 43.588; **V02 verzió**, 2022.02.28.) az építési engedély módosításának engedélyezési eljárásához a közútkezelői hozzájárulásunk KOZ-4028/2/2022. (2022.03.25.) iktatószám alatt került kiadásra **az alábbi tartalommal**.

Jelen tervdokumentációban szereplő V03 verziójú, 2022.05.17. dátumú magasépítési engedélyezési tervre adott kikötések:

11. szakasz

JE_Magasépítés – Építészet - Mérnökségi telep, Garázs épület

E_11_JE_04.04.02_V03-Metszet

- Az előtető ereszcsatornáját kérjük rejtetten kialakítani.
- A garázskapuk alsó csomópontját, a kiviteli tervben kérjük részletesen kidolgozni (hőszigetelés), a nagy teherbírásnak feleljen meg a kialakítás.

JT Magasépítés-Tartószerkezet-Mérnökségi telep, Garázs épület

- Észrevételt nem teszünk.

13. tervezési szakasz

Az országos közutak tekintetében a Társaságunk közútkezelői hozzájárulását MK Nzrt. Szabolcs-Szatmár-Bereg Megyei Igazgatósága adja ki.

EGYÉB FELTÉTELEK

A fenti nyilatkozatunkban foglaltakat az ajánlati dokumentációba és a kiviteli tervekbe át kell vezetni és azokat MK NZrt. Központjába és az illetékes Megyei Igazgatóságra meg kell küldeni.

A kiviteli tervekre és a beépítésre tervezett termékekre a közút kezelőjének hozzájárulását meg kell kérni. A közút kezelőjének hozzájárulásában előírt feltételeket a kivitelezés során be kell tartani.

A Lehatárolási tervet a kiviteli tervfázisban (de legkésőbb az építés megkezdéséig) kérjük az MK Nzrt. – Országos Vízügyi Főigazgatóság (OVF) között megkötendő, aláírt üzemeltetési megállapodás alapján aktualizálni és jóváhagyatni.

Az érintett kezelők által jóváhagyott (aláírt, pecsételt) kezelői lehatárolási terv a forgalomba helyezési eljárás megkezdésének feltétele.

IV. Az igénybevétellel érintett egyéb létesítményekkel kapcsolatos feltételek:

A közúton lévő vagy ahhoz tartozó létesítmény, műtárgy, illetőleg úttartozék, automata forgalomszámláló mérőállomás, időjárásjelző állomás, detektorhurok stb. – a hozzájárulás alapján végzett munkálatokból / tevékenységből eredően történő – megrongálódásából származó károkért az anyagi és büntetőjogi felelősség a jogosultat és kivitelezőt egyetemlegesen terheli.

Amennyiben az építési területen földmérési alappont, geodéziai jel van, akkor annak védelembe helyezését biztosítani kell, illetve ideiglenes helyre történő áthelyezését a megyei földhivataltól meg kell kérni és az építési munka kezdete előtt az áthelyezéséről gondoskodni kell. A pontjel véletlen megsemmisülése esetén annak tényét a megyei földhivatalhoz és a Magyar Közút Nonprofit Zrt-hez írásban be kell jelenteni, továbbá a földmérési alappontot a beruházás terhére helyre kell állítani.

V. Ideiglenes forgalomkorlátozásra vonatkozó feltételek:

Az építés alatti ideiglenes forgalomkorlátozási munkarészt a kivitelezés megkezdése előtt 15 nappal a Magyar Közút Nonprofit Zrt. illetékes Megyei Igazgatóságához közútkezelői

hozzájárulás megadása céljából 3 pld-ban be kell nyújtani. Jóváhagyott forgalomkorlátozási terv nélkül az országos közutat érintő kivitelezési munka nem végezhető!

Az igénybevett útterületet / munkaterületet a 3/2001. (I.31.) KöViM rendelettel jóváhagyott "A közutakon végzett munkák elkorlátozási és forgalombiztonsági szabályzatában" (EFSZ), az e-UT 04.05.11 "A közúti útlezárás, elkorlátozás és forgalomterelés elemei", valamint az e-UT 04.05.12 "Közutakon folyó munkák elkorlátozása és ideiglenes forgalomszabályozása" című útügyi műszaki előírásban foglaltak szerint kell kialakítani.

VI. A kivitelezés / tevékenység során betartandó műszaki feltételek:

A kivitelezést csak az illetékes hatóság által kiadott érvényes építési engedély, a jóváhagyott kiviteli tervek, valamint a Magyar Közút Nonprofit Zrt. illetékes Megyei Igazgatóságától külön eljárásban kért, munkakezdésre kiadott engedély alapján lehet elkezdeni.

A kivitelezés során az útügyi műszaki előírásokban foglaltaktól csak az előírások alóli felmentés alapján szabad eltérni.
A kivitelezés során igénybe venni kívánt szállító útvonalak, műtárgyak rendeltetésszerű használatát a közút kezelőjének előírásai alapján folyamatosan biztosítani kell.
A kivitelezés folyamán történő nagytömegű anyagszállítás megkezdése előtt organizációs tervet kell készíteni, melyet a Magyar Közút Nonprofit Zrt. illetékes Megyei Igazgatóságával jóvá kell hagyatni.

Azon útvonalakat, amelyeket a szállítást megelőző forgalomhoz képest jelentős többlet forgalom terhel, az igénybevételre alkalmassá kell tenni az előre egyeztetett technológiának megfelelően. A lebonyolító szállítási útvonalakat az építés során karban kell tartani. A munkálatok befejezése után az igénybevett közúti területet – adott esetben beleértve a csapadékvíz-elvezető árkot is – továbbá az egyéb érintett területeket (zöldsávot, járdát, stb.) annak tulajdonosa, illetve kezelője eltérő rendelkezése hiányában az eredeti állapot szerinti műszaki jellemzőkre kell helyreállítani, a hiányosságokat meg kell szüntetni a műszaki átadás lezárásáig. A szállító utakon végzett beavatkozásokért garanciális kötelezettséget kell vállalni.

A tervezett útépítés geometriai kialakítását, keresztmetszeti és hossz-szelvényi elrendezését, a beépítendő pályaszerkezet rétegrendjét a jóváhagyó bélyegzővel záradékolt tervek, valamint ezen hozzájárulásban foglalt egyéb előírások szerint kell kialakítani.

Az egységes megjelenés érdekében az útburkolati jeleket a tervezési szakaszhatárok között ún. tartós kivitelű (3 év élettartamú) plasztik festékanyaggal kell felfesteni, ill. felújítani.

A HI kivitelű KRESZ-táblákat és az útburkolati jeleket a vonatkozó útügyi műszaki előírásoknak megfelelő minőségben és méretben kell létesíteni.

A forgalmi rendet (KRESZ-, útirányjelző táblák, burkolati jelek, stb.) a vonatkozó UME előírások betartásával, az MK NZrt. illetékes Megyei Igazgatósága jóváhagyó bélyegzőjével záradékolt helyszínrajzok szerint kell kialakítani.

Az építéssel érintett meglévő, üzemelő közutakon a csapadékvíz-elvezetést a Magyar Közút Nonprofit Zrt. illetékes Megyei Igazgatóságának jóváhagyó bélyegzőjével záradékolt tervek szerint az ott feltüntetett módon kell biztosítani. Az építési munkálatok befejezésével az érintett szakaszon a csapadékvíz-elvezető / szikkasztó rendszert ki kell tisztítani, nyílt rendszernél az árok szabványos profilját biztosítani kell.

Az építési termék építménybe történő betervezésének és beépítésének, ennek során a teljesítmény igazolásának részletes szabályairól szóló 275/2013 (VII.16.) Kormány rendelet betartandó.

A végleges forgalomba helyezésig az építéssel és létesítéssel összefüggésben harmadik fél által benyújtott észrevételek, követelések rendezése az építési engedély jogosultjának kötelessége.

VII. Egyéb feltételek:

A kiviteli terveket a fenti előírásaink figyelembevételével kell elkészíteni, melyeket Magyar Közút NZrt. Központ és az illetékes Megyei Igazgatóság részére észrevételezésre, jóváhagyásra be kell nyújtani.

A munka megkezdését legalább 15 nappal korábban a Magyar Közút Nonprofit Zrt. illetékes üzemmérnökségére be kell jelenteni.

Jogosultnak az érintett közműveket fenntartó szervek külön engedélyét, illetőleg a munka kivitelezéséhez szükséges egyéb engedélyeket (hozzájárulásokat) külön meg kell szereznie.

Amennyiben a jelen hozzájárulással elhelyezett létesítményben keletkezett meghibásodás miatt közúttal kapcsolatos munka végzése válik ismételten szükségessé, az ehhez való hozzájárulást a Magyar Közút NZrt. illetékes Megyei Igazgatóságától meg kell kérni.

Az 1988. évi I. törvény és a végrehajtásáról szóló 30/1988. (IV.21.) MT rendelet 27. § 3/a. pontja értelmében a meglévő, üzemelő országos közutat érintő tevékenységhez szakfelügyeletet kell megrendelni. Az útépítés vonatkozásában a Magyar Közút Nonprofit Zrt. illetékes Megyei Igazgatóság Fejlesztési és Felújítási Osztálya lát el, a forgalomkorlátozás ellenőrzését pedig a területileg illetékes üzemmérnökség végzi.

A kivitelezés során tartandó kooperációs eljárásokba a fenti osztályt és mérnökséget be kell vonni.

A kivitelezés megkezdése előtti munkaterület átadás-átvételi eljárást a fenti osztály és mérnökség részvételével kell megtartani.

Írásos munkakezdési engedélyt az építéssel érintett meglévő, üzemelő közutakra vonatkozóan a Magyar Közút Nonprofit Zrt. illetékes Megyei Igazgatóságától kell megkérni. A munkaterület átadás-átvétel közútkezelői hozzájárulásának, egyben az írásos munkakezdési engedély kiadásának feltétele:

- jogerős építési engedély,
- szakfelügyelet megrendelése,
- jóváhagyott kiviteli tervek,
- a jóváhagyott forgalomkorlátozási terv,
- a műszaki ellenőrzést ellátó szervezet nevének és címének bejelentése a szakfelügyeletet ellátó Fejlesztési és Felújítási Osztályon,
- kivitelezésért felelős szervezet és vezető nevének és címének bejelentése,
- a technológiai idők figyelembevételével készített építési ütemterv megléte,
- a Magyar Közút Nonprofit Zrt. előzetes hozzájárulásával a műszaki ellenőr által elfogadott alkalmassági vizsgálatok, bedolgozási és gyártási utasítások rendelkezésre állása,
- a közútkezelői hozzájárulásban foglalt egyéb műszaki feltételek biztosítása.

A kivitelezés során a burkolati rétegek marását rétegenként, az egyes közúti tartozékok bontását pedig szintén az újrahasználhatóság szem előtt tartásával kell elvégezni. A Magyar Közút NZrt. illetékes Megyei Igazgatóságával egyeztetni kell az üzemmérnökségre beszállítható újrahasználható bontott anyagok fajtáját és mennyiségét. A visszanyert aszfalt beszállításról megállapodást kell kötni a jogosult, a vagyonkezelő Magyar Közút NZrt. bevonásával. Az üzemmérnökségre nem szállítható bontott anyagok jogszabályoknak megfelelő végleges elhelyezéséről a jogosult a kivitelező útján vagy más módon gondoskodik, az üzemmérnökségre beszállított anyagok elidegenítéséről a Magyar Közút NZrt. dönthet.
A visszanyert (bontott, mart stb.) anyagok fajtáit, azok mennyiségét és az elhelyezés módját a kiviteli tervben kérjük rögzíteni.

A kivitelezés ideje alatt az érintett ingatlanok jogszabályoknak megfelelő állapotban tartásáról (hulladékok eltávolítása, gyom- és parlagfűmentes állapot biztosítása stb.) a jogosultnak kell gondoskodnia a kivitelező útján vagy más módon.

A közutat érintő munkálatokat úgy kell elvégezni, hogy az országos közút forgalmát és a közúton közlekedők élet- és vagyonbiztonságát ne veszélyeztessék.

A közút területén és közvetlen környezetében a téli időszakban (november 10. – március 15.) építési munka nem, vagy csak az időjárás függvényében egyeztetett módon és külön, egyedileg kiadott közútkezelői hozzájárulás esetén végezhető.

A közutakat és tartozékait föld, gép, szerszám és anyag tárolására felhasználni nem szabad. A közúton a munkálatok tartama alatt a víz akadálytalan lefolyásáról (különös tekintettel a csapadékvíz-elvezető rendszer folyamatos működőképességére is), a sár és egyéb szennyeződés, idegen anyag (kő, fa, stb.) eltakarításáról kivitelezőnek folyamatosan gondoskodnia kell.

Az építési engedély kiadásához szükséges vagyonkezelői és tulajdonosi hozzájárulást a létesítményhez kérésre, külön eljárás keretében adjuk meg. A vagyonkezelői nyilatkozat ezen közútkezelői hozzájárulással együttesen kezelendő és érvényes, a benne foglalt feltételek teljes körű betartásával.

Jelen közútkezelői hozzájárulás fakivágásra nem jogosít, amennyiben a munkálatok során fakivágás szükséges, arra külön engedélyt kell kérni.

Amennyiben a közutat érintően az átépítés egyéb közművek kiváltását, védelembe helyezését teszi szükségessé, akkor ahhoz a közútkezelői hozzájárulást szintén meg kell kérni.

A közúti közlekedésről szóló többször módosított 1988. évi I. tv. 37. §-a alapján az országos közutat érintő tevékenységhez Magyar Közút NZrt. illetékes Megyei Igazgatóság Fejlesztési és Felújítási Osztály szervezeti egységének szakfelügyeletét meg kell rendelni.

Vegyes rendelkezések:

Az ideiglenes forgalomkorlátozás biztosítása során a közúti közlekedésről szóló többször módosított 1988. évi I. tv. végrehajtására kiadott 30/1988. (IV.21.) MT rendelet 27. § (3) bek. b) pontját figyelembe kell venni.

Felhívjuk a jogosult és a kivitelező figyelmét, hogy amennyiben az építési munkákat az építési engedéllyel jóváhagyott közútkezelői hozzájárulásban foglaltaktól eltérően végzi, akkor ezért minden felelősség a jogosultat és a kivitelezőt terheli.

A létesítmény műszaki átadás-átvételi és használatbavételi engedélyezési eljárására a közútkezelőt meg kell hívni. Az eljárás során a vonatkozó előírások alapján az 1. és 2. sz. *mellékletekben szereplő* dokumentációkat a közútkezelő részére át kell adni.

A munka befejezése után a forgalomba helyezési eljárásig a közútkezelő részére 1 pld. megvalósulási tervet kell szolgáltatni, melyet lehetőség szerint elektronikus formában (CAD - dwg) is biztosítani kell, melynek részeként csatolni kell a kivitelezés során alkalmazott ideiglenes forgalomszabályozási tervet, a tábla kihelyezési jegyzőkönyvvel együtt.

A Magyar Közút NZrt. illetékes Megyei Igazgatóságával előzetesen egyeztetett és jóváhagyott tartalomjegyzék szerint elkészített, üzemeltetési és karbantartási utasításokat tartalmazó kézikönyvet 1 példányban papíralapon és 2 digitális példányt CD-n kell véleményezésre benyújtani a műszaki átadás-átvételi eljárások megkezdésekor.
Jelen hozzájárulás alapján végzett munkálatokból származó bármilyen utólagos meghibásodás esetén a 12/1988. (XII.27.) ÉVM-IpM-KM-MÉM-KVM együttes rendeletben foglalt kötelező alkalmassági időszakon belül, jogosult felelős a jótállási és szavatossági jogok kivitelező felé történő érvényesítésére.

A munkavégzés ideje alatt harmadik személynek okozott kár megtérítéséről a kivitelező köteles gondoskodni.

Jelen hozzájárulás alapján végzett munkálatokból származó utólagos közúti károkért a jogosult és kivitelező anyagilag felelős, a jogszabályi jótállási és szavatossági időn belül helyreállítási kötelezettsége áll fenn.

A tárgyi beruházás létesítményeinek ideiglenes forgalomba helyezését követően a létesítmények tervezésével és megvalósításával összefüggésben okozott kárral kapcsolatban meghozott hatósági vagy bírósági döntésben meghatározott kötelezettségeket (kijavítás, kártérítés stb.) a kárért felelős jogosult, tervező, illetve kivitelező tartozik teljesíteni.

A közútkezelői hozzájárulás a kiadás napjától számított 2 évig, ezen időn belül megszerzett jogerős építési engedély rendelkezésre állása esetén az építési engedély lejártáig érvényes. Amennyiben az építési engedély lejártáig a kivitelezést nem kezdik meg, vagy az építési engedély meghosszabbítására, módosítására kerül sor, akkor közútkezelői hozzájárulásunkat ismételten meg kell kérni.
A közútkezelői hozzájárulásban foglalt feltételek vitatása esetén azok megváltoztatását a Nemzeti Közlekedési Hatóság jogutódjánál, illetve az illetékes Megyei Kormányhivatal Műszaki Engedélyezési és Fogyasztóvédelmi Főosztály Közlekedési Útügyi Osztályánál benyújtandó felülvizsgálati kérelemmel lehet kezdeményezni.

Hozzájárulásunk a megvalósítás műszaki feltételeire vonatkozik, idegen terület igénybevételére nem jogosít.

A kezelői hozzájárulás egy példányát a munkaterületen kell tartani és az ellenőrzést végző szervnek át kell adni.

Kezelői hozzájárulásunkat a közúti közlekedésről szóló többszörösen módosított 1988. évi I. törvény alapján adtuk ki.

Mellékletek:

- 1. sz. melléklet: „Az átadásra kerülő gyorsforgalmi útszakaszok átadandó dokumentációi"
- 2. sz. melléklet: „Az átadásra kerülő Mérnökségi Telep átadandó dokumentációi"
- Úthálózatvédelem mellékletei:
  - 3,5 m kocsiszekrény 4,5 méter rakszelvényű jármű adatai - 1 db rajz
  - 6 m széles járművek adatai – 9 db rajz

Budapest, 2022.06.21.

Üdvözlettel

Magyar Közút Nonprofit Zrt.
1024 Budapest, Fényes Elek u. 7-13.
181.

Hesz Gábor
fejlesztési és felújítási igazgató

Szabados Szabolcs
technológiai és tervezési osztályvezető

1. sz. melléklet

Az átadásra kerülő gyorsforgalmi útszakaszok átadandó dokumentációi

A gyorsforgalmi útszakaszok kivitelezésére kötött szerződések, pontosabban a Szerződéses Feltételek és a vonatkozó útügyi műszaki előírások foglalkoznak a megvalósulási tervek, a minősítési dokumentációk, valamint az Üzemeltetési és karbantartási kézikönyv szolgáltatásának tárgykörével. Ezen dokumentációkat a Vállalkozónak kell elkészítenie.

A szakasz műszaki átadás-átvételéhez és az ideiglenes forgalomba helyezéséhez a Magyar Közút NZrt. az alább felsorolt dokumentumok átadását fogja kérni:

• **Megvalósulási tervek**

A megvalósulási tervek 1 **munkapéldányát** legkésőbb az ideiglenes forgalomba helyezésig kérjük Társaságunk rendelkezésére bocsátani. A munkaközi példánynak az eredeti tervektől való eltérés piros színnel történő kézi javítását kell tartalmaznia.

A **végleges** megvalósulási tervekből Társaságunk részére 3 db nyomtatott példányt kérünk az összes szakágra vonatkozóan:

- 1 példány az eredeti kiviteli tervekhez képest a kivitelezés során történt változtatásokat nyomtatott piros színnel jelölje (a tervezett adatokat áthúzva, a kivitelezett értékeket feltüntetve),
- 2 példány pedig fekete-fehérben csak a ténylegesen megvalósult állapotot mutassa.

A papíralapú terveken kívül kérünk 2 példányt CD-n **digitális** formában is.
Az út-, víz-, hídépítési és forgalomtechnikai munkák terveit dwg és pdf formátumban is, míg az összes többi szakág terveit pdf formátumban kérjük átadni.

Továbbá kérjük, hogy fenti dwg formátumú digitális tervek az alábbi követelményeknek tegyenek eleget: felületek számíthatóak legyenek,
legyen biztosított a későbbi rárajzolás lehetősége.

• **Minősítési dokumentáció**

A minősítés teljes dokumentációjának 1 példányát nyomtatott formában és 1 példányt digitális formában (aláírás után beszkennelve) CD-n kérjük átadni.

• **Üzemeltetési és karbantartási utasítások**

A Társaságunkkal előzetesen egyeztetett és jóváhagyott tartalomjegyzék szerint elkészített Üzemeltetési és karbantartási utasításokat tartalmazó kézikönyvet 3 példányban papíralapon és 2 digitális példányt CD-n kérünk véleményezésre benyújtani a műszaki átadás-átvételi eljárások megkezdésekor. Továbbá jelezzük, hogy Üzemeltetési és karbantartási utasítást (ÜKU) kell készíteni az e-UT 07.01.11 (2.2.11. pont) előírás szerint az 50 méternél nagyobb szabad nyílású és 300 méternél hosszabb hidakra az e-UT 08.01.25:2019 Útügyi Műszaki Előírásban szereplő tartalommal.

• **Kezelői lehatárolási terv**

A minden érintett kezelő által jóváhagyott Kezelői lehatárolási tervet 3 példányban papíralapon és 2 digitális példányt CD-n kérjük átadni.

• **Növényzet utógondozási ütemterv**
A növényzet utógondozási ütemtervet a szerződés szerinti (3 éves) utógondozási időszakra a műszaki átadás-átvételt lezáró jegyzőkönyvhöz csatolni kell.

• **Zajvédőfal átadási dokumentációjának tartalmaznia kell**
- Beépítésre került falak típusát táblázatos formában (fal neve, km sz., hossza, fal típusa/neve, fal anyaga, tulajdonsága /teljesen vagy részben elnyelő stb./, magassága) valamint a fal(ak) engedélyeinek másolatát.
- A zajárnyékoló fal műszaki átvételkori beiktatási veszteség mérését.
- A kezelési, karbantartási utasítást.
- Érintésvédelmi mérési jegyzőkönyvet.

• **Mérési jegyzőkönyvek:**
- Kereszt és hosszcsatornák kamerás vizsgálatának digitális formában történő átadása.
- A pálya burkolatán, az átadás előtt elvégzett RST mérések eredményei digitális formátumban.
- Minden pálya feletti merev áthidalások (híd, portál…) és közmű keresztezések geodéziai bemérési jegyzőkönyveit kérjük átadni.

• **Műtárgyakra vonatkozó átadandó dokumentumok**
A közúti hidak nyilvántartásáról és műszaki felügyeletéről szóló e-UT 08.01.25:2019 Útügyi Műszaki Előírásban szereplő dokumentációkat, iratokat rendezetten, tartalomjegyzékkel ellátva a Magyar Közút Nzrt. részére át kell adni.

Az e-UT 07.01.11 számú Közúti hidak tervezése (KHT) 1. című útügyi műszaki előírás 2.2.10. Megvalósulási terv című fejezetének 7. bekezdése alapján a kivitelező kötelessége a megvalósulási terv átadása a központi tervtárba.

2. sz. Melléklet

Az átadásra kerülő Mérnökségi Telep átadandó dokumentációi

A Mérnökségi Telephelyek kivitelezésére kötött szerződések foglalkoznak a megvalósulási tervek, a minősítési dokumentációk, valamint az Üzemeltetési és karbantartási kézikönyv szolgáltatásának tárgykörével. Ezen dokumentációkat a Vállalkozónak kell elkészítenie.

A Mérnökségi Telephely műszaki átadás-átvételéhez és a birtokbavételéhez a Magyar közút Nzrt. az alább felsorolt dokumentumok átadását kéri:

• **Megvalósulási tervek**
A megvalósulási tervek 1 **munkapéldányát** legkésőbb az műszaki átadás lezárásáig kérjük Társaságunk rendelkezésére bocsátani.
A munkaközi példánynak az eredeti tervektől való eltérés piros színnel történő kézi javítását kell tartalmaznia.

A **végleges** megvalósulási tervekből Társaságunk részére 2 db nyomtatott példányt kérünk az összes szakágra vonatkozóan:

- az egyik példány az eredeti kiviteli tervekhez képest a kivitelezés során történt változtatásokat nyomtatott piros színnel jelölje (a tervezett adatokat áthúzva, a kivitelezett értékeket feltüntetve),
- a másik példány pedig fekete-fehérben csak a ténylegesen megvalósult állapotot mutassa.

A papíralapú terveken kívül kérünk egy példányt CD-n **digitális** formában is.
A terveket dwg formátumban kérjük átadni.

Továbbá kérjük, hogy fenti dwg formátumú digitális tervek az alábbi követelményeknek tegyenek eleget:

- felületek számíthatóak legyenek,
- legyen biztosított a későbbi rárajzolás lehetősége.

• **Minősítési dokumentáció**
A minősítés teljes dokumentációjának 1 példányát nyomtatott formában és 1 példányt digitális formában (aláírás után beszkennelve) CD-n kérjük átadni.

• **Üzemeltetési és karbantartási utasítások**
A Társaságunkkal előzetesen egyeztetett és jóváhagyott tartalomjegyzék szerint elkészített Üzemeltetési és karbantartási utasításokat tartalmazó kézikönyvet 2 példányban papíralapon és 1 digitális példányt CD-n kérünk átadni.

• **Kezelői lehatárolási terv**
A minden érintett kezelő által jóváhagyott Kezelői lehatárolási tervet 2 példányban papíralapon és 1 digitális példányt CD-n kérjük átadni.

• **Növényzet utógondozási ütemterv**
A növényzet utógondozási ütemtervet a szerződés szerinti utógondozási időszakra a műszaki átadás-átvételt lezáró jegyzőkönyvhöz csatolni kell.

- **Mérési jegyzőkönyvek**

Az ellenőrző és bemérési jegyzőkönyveket 2 példányban papíralapon és 1 digitális példányt CD-n kérjük átadni.

- **Oktatások jegyzőkönyvei**

A kötelező oktatások megtartásáról felvett, minden fél aláírásával ellátott, hivatalos jegyzőkönyveket 2 példányban papíralapon és digitálisan is kérünk átadni.

J E L M A G Y A R Á Z A T :

Méretezési jármű haladási tengelye

Méretezési jármű mértékadó kerekének nyomvonala

Méretezési jármű kocsiszekrénye által fedett terület

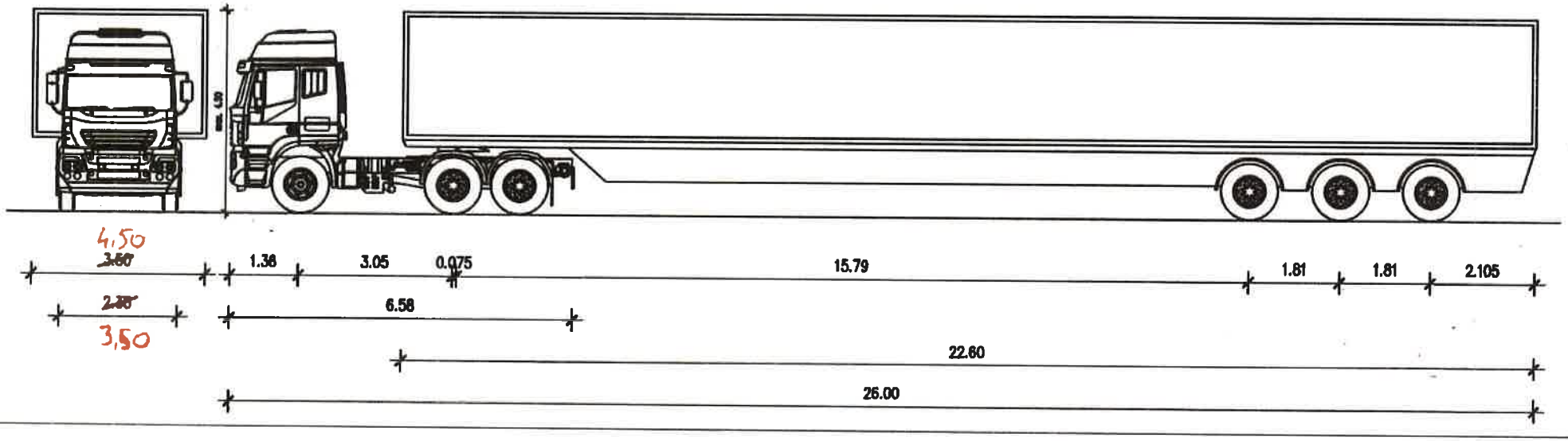

M3 Beregdaróc E22_A1_080202
080302

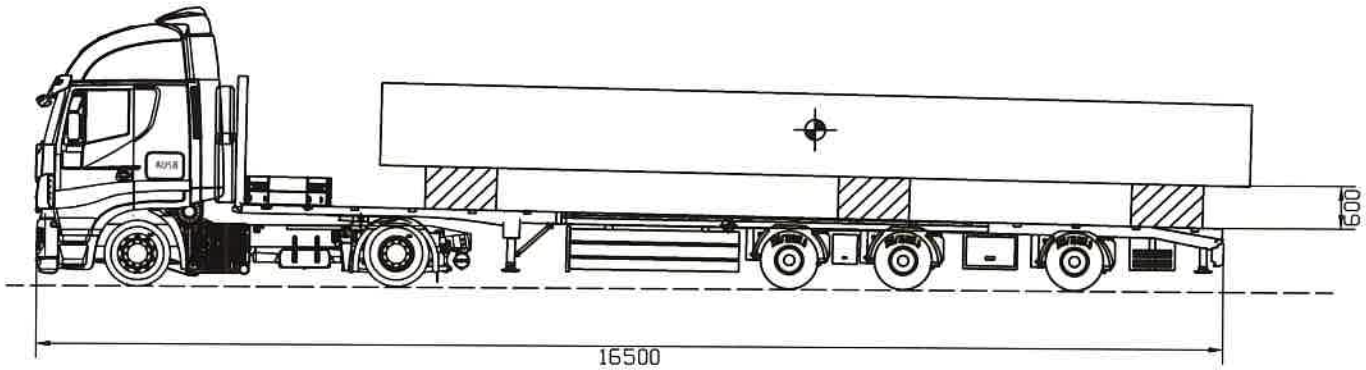

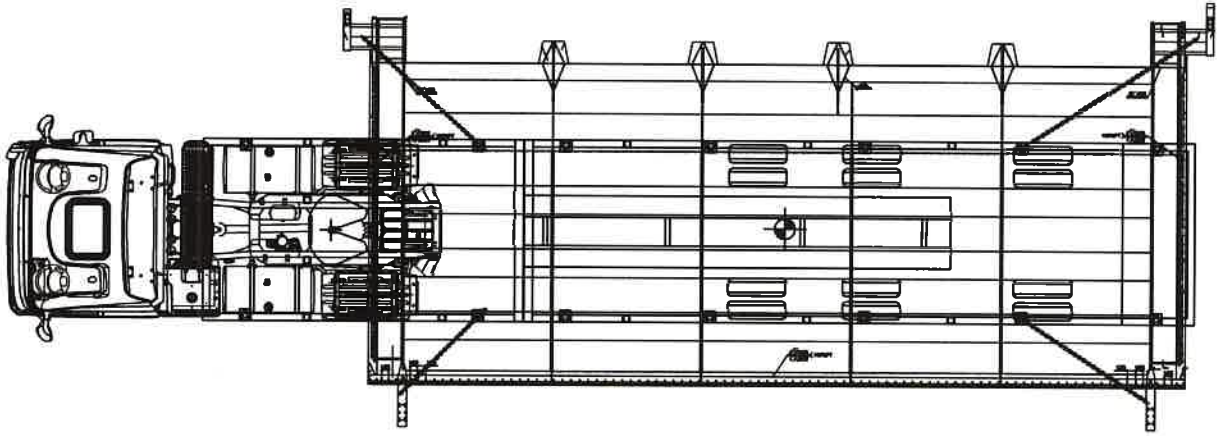

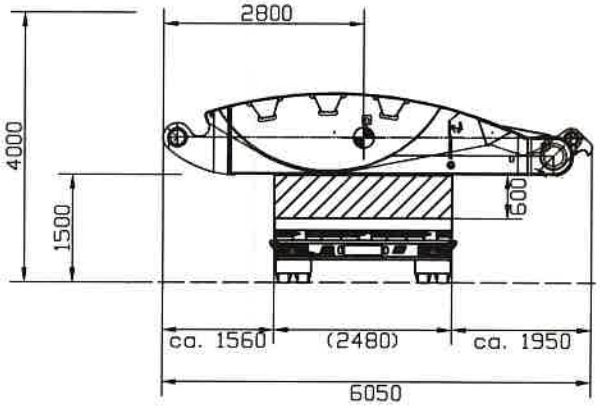

Unterbau!

Rev_3:						
Rev_2:	22.09.2021	Müller Ingo	SP- Lage nach Künz Vorgabe korrigiert			
Rev_1:	13.09.2021	Müller Ingo	SP-Lage und seitl. Überhang bemaßt			
Ladung:	Wehrklappe 12200 / 6000 / 1150mm 16to		Datum:	10.09.2021	Rev:	0
			Zeichnung:	SZM2_3A_AZM_Wehrklappe_16to		
Route:	SK-Kechnec CH-Martina		Name:	Müller Ingo		
			Fahrzeug:	SZM2_3A_AZM		
Termin:	KW02_2022		Maßstab			
Ges. Abm.:	16500 / 6000 / 4000mm 40to		1:100			
EG.Fzg:	19					
ISO/R 128 EUROPA	Diese Zeichnung bleibt unser geistiges Eigentum und darf ohne unsere Zustimmung weder vervielfältigt, noch an Dritte weitergegeben werden!					

BAUTRANS FELBERMAYR
www.bautrans.cc

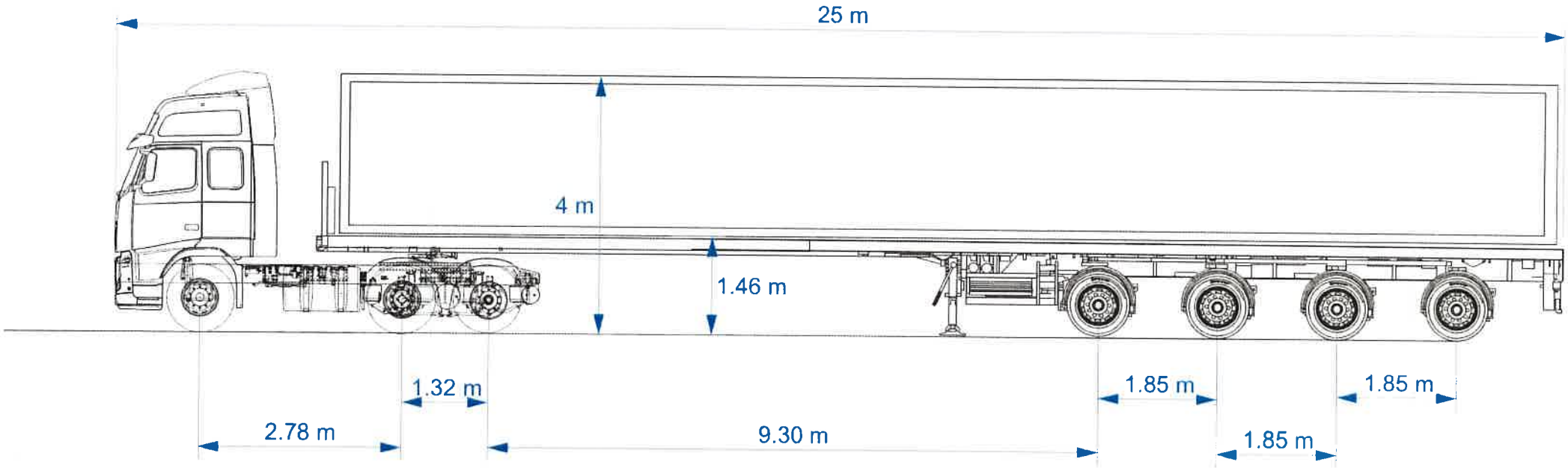
25 m
4 m
1.46 m
1.32 m
2.78 m
9.30 m
1.85 m
1.85 m
1.85 m

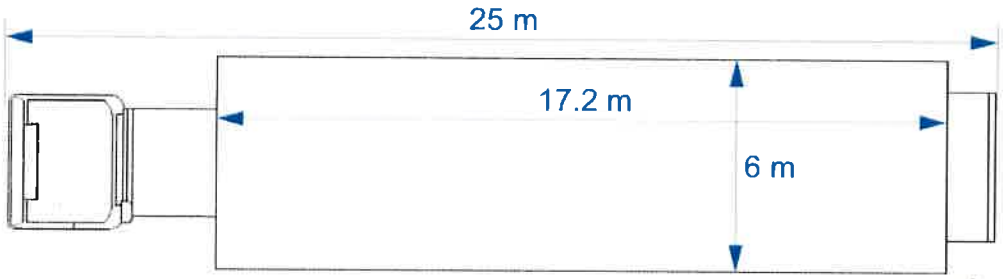
25 m
17.2 m
6 m

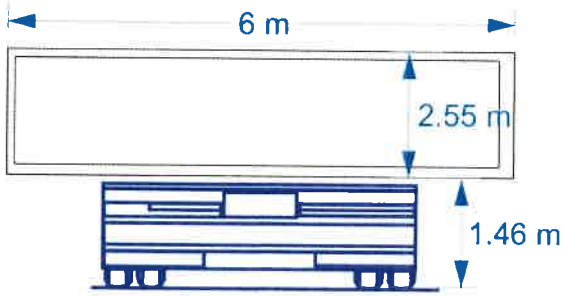
6 m
2.55 m
1.46 m

MARIOTTO ANIBALE SRL GD021LZ Convoglio di Riserva
AD17940

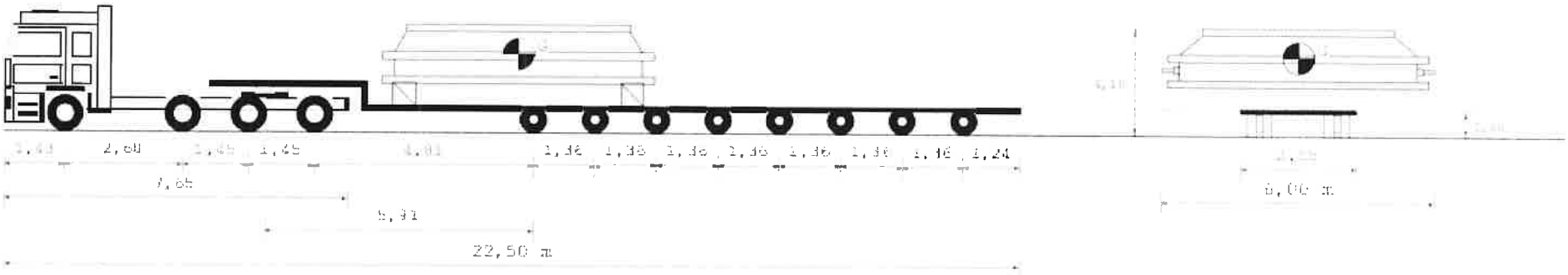

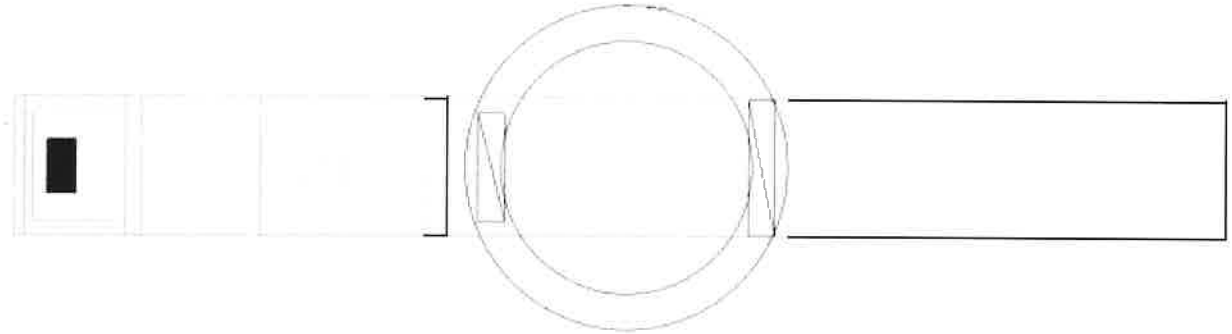

MARIOTTO ANIBALE S.r.l.

MARIOTTO ANIBALE SRL

Descrizione carico : UN ANELLO IN ACCIAIO

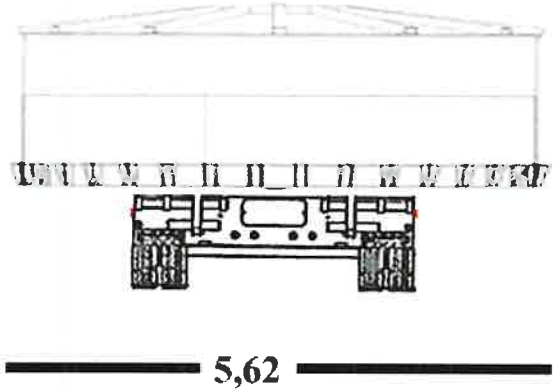

ULUSLARARASI NAKLİYAT
ZK

UE-1-2565/2022

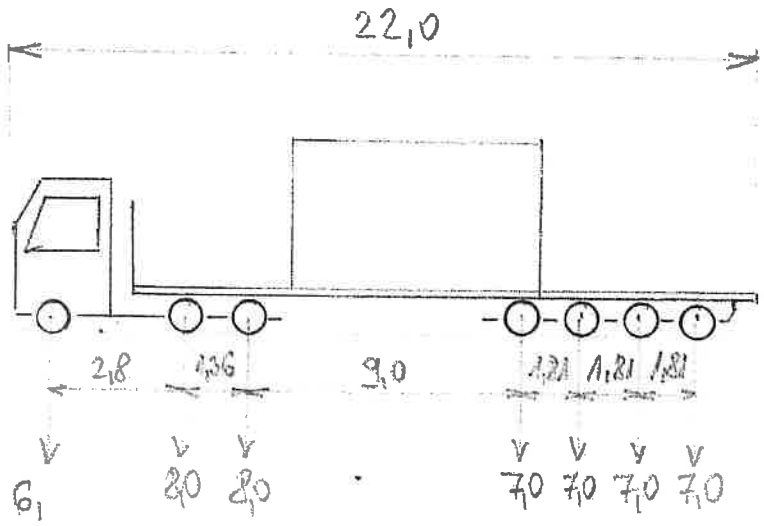

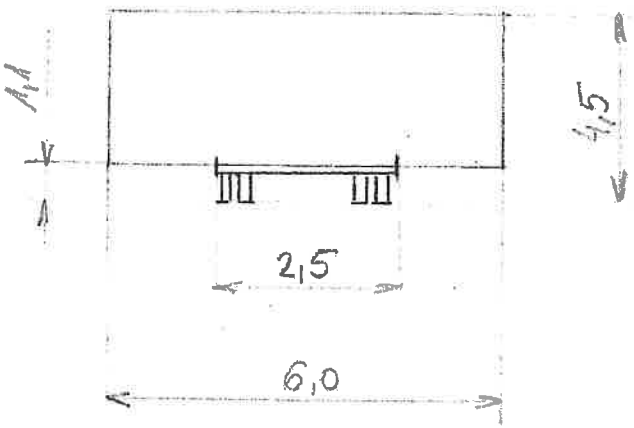

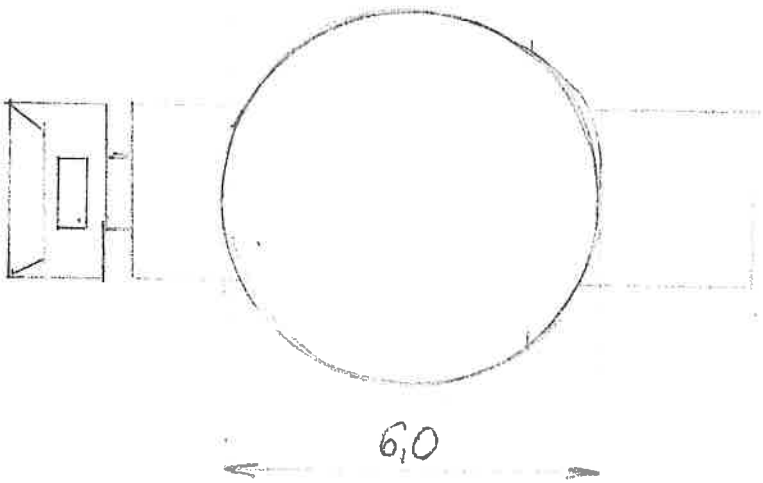

Legnagyobb mag: 4,5 m
Legnagyobb szél: 6,0 m
szerelvény teljh: 22,0 m
össztömeg : 50,2 t
Rakomány legn. m.: 4,5 m

UE-1-2566/2022

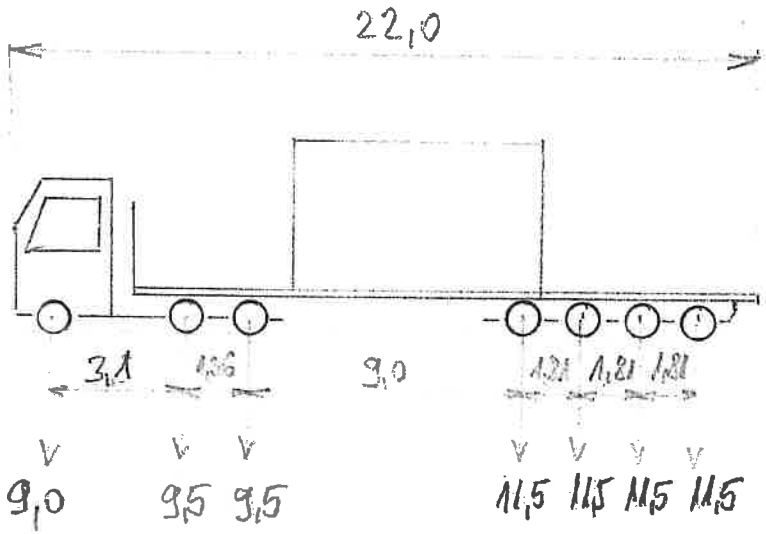

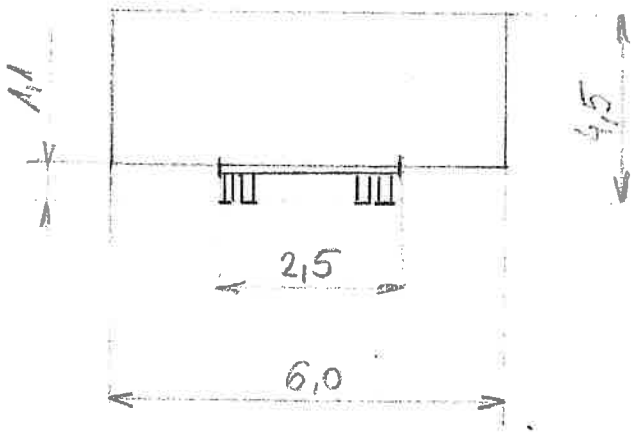

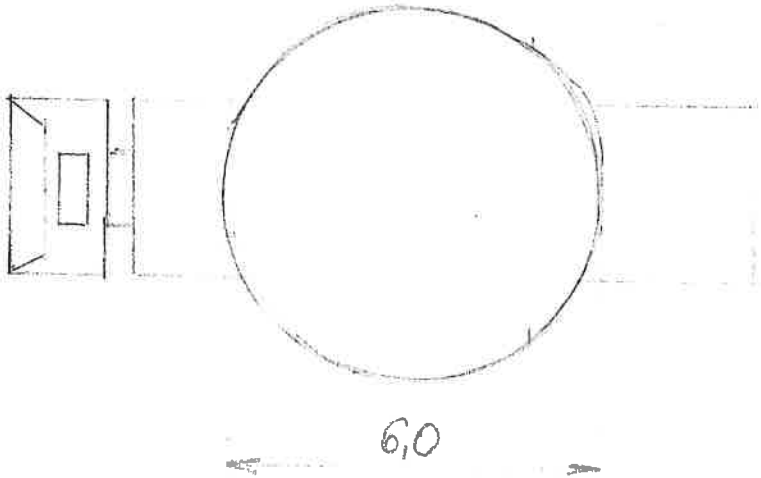

Legnagyobb mag: 4,5 m
Legnagyobb szél: 6,0 m
szerelvény teljh: 22,0 m
össztömeg: 74,0 t
Rakomány legn. m.: 4,5 m

UE-1-2567/2022

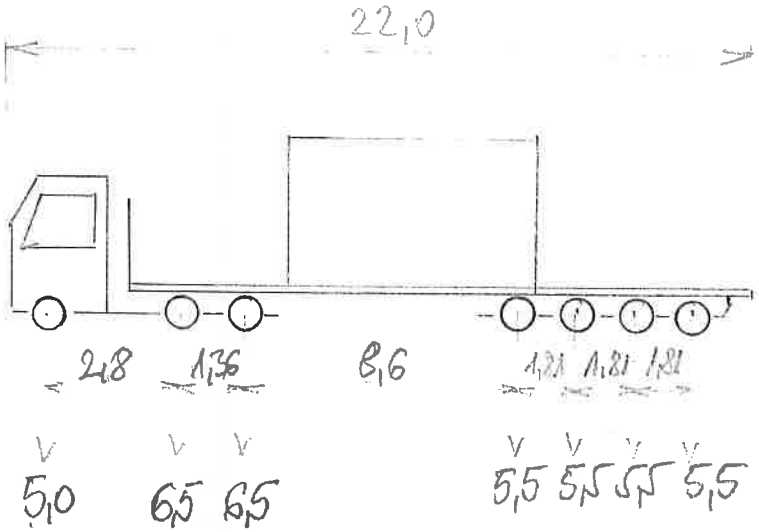

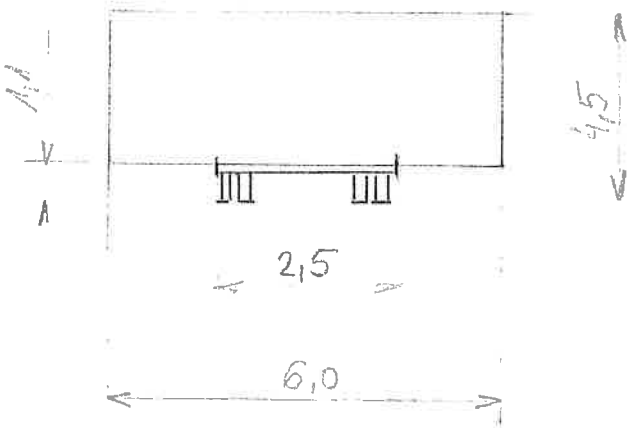

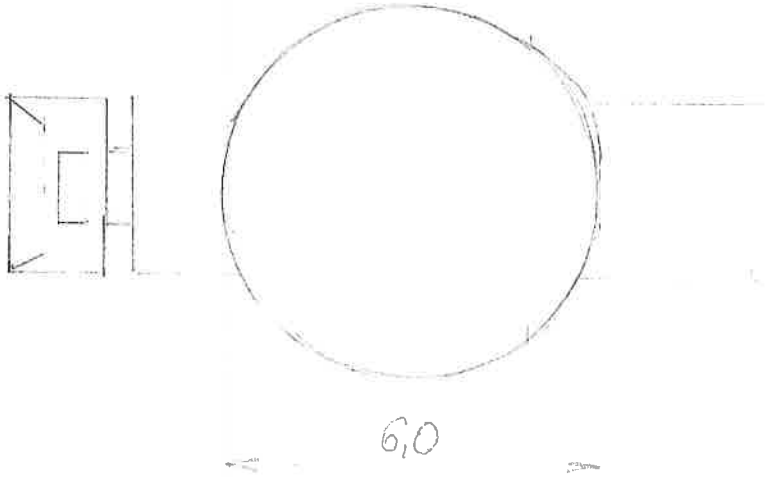

Legnagyobb mag: 4,5 m
Legnagyobb szél: 6,0 m
szerelvény teljh: 22,0 m
össztömeg: 40,0 t
Rakomány legr m.: 4,5 m

1:150 [mm]; [t]

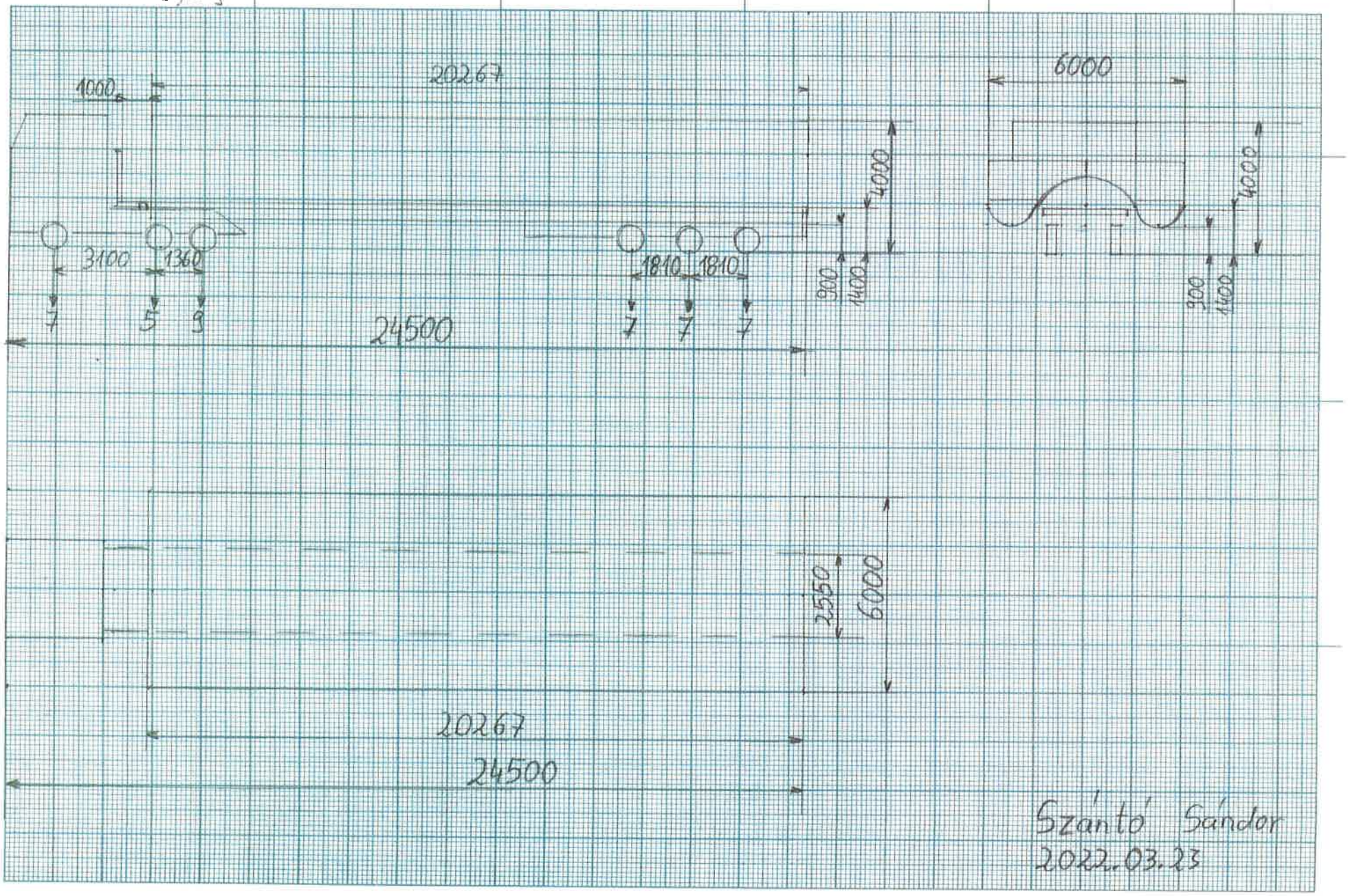

Szántó Sándor
2022.03.23

1:200 [mm] ; [t]

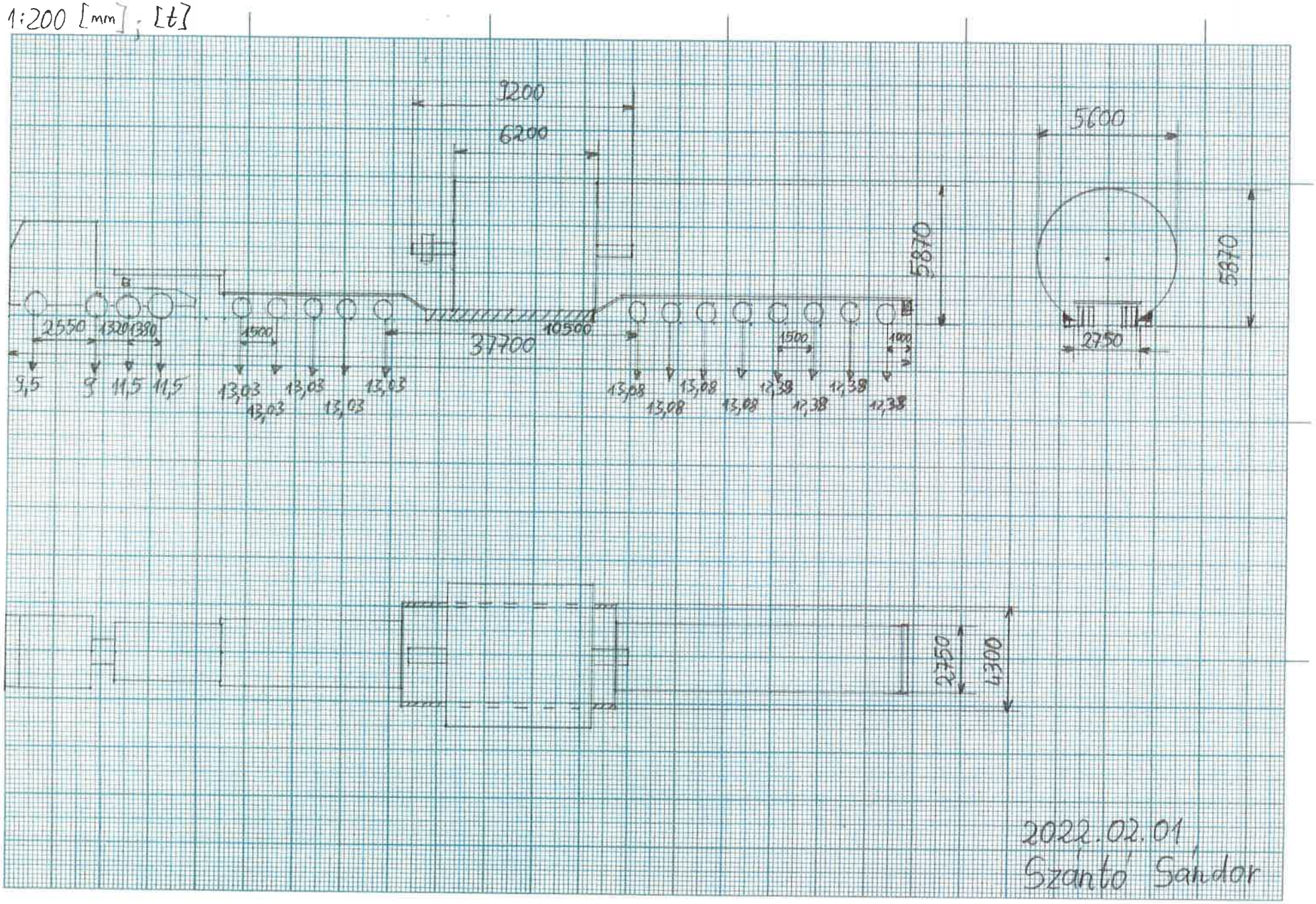

2022.02.01
Szántó Sándor