FLEXTIM INDUSTRY SRL
Tel/Fax: +40 256 210946/ 223349
E-mail: info@flextimindustry.com
www.IncinerPro.com

NOTA TEHNICA NTE-INC040
Amplasament general Incinerator IncinerPro i1000
General location for incinerator IncinerPro i1000
Általános helyszín Incinerator IncinerPro i1000

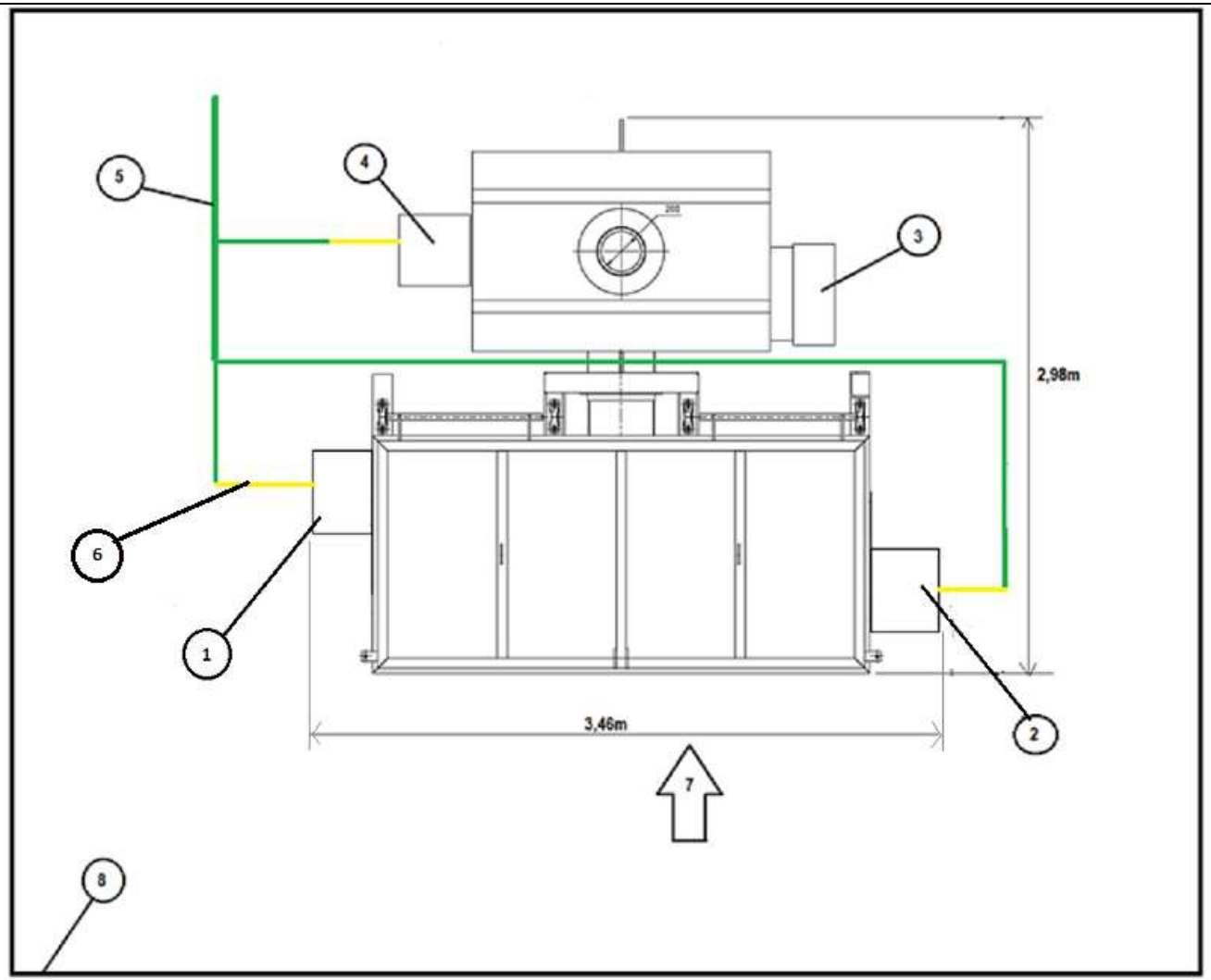

1. Arzator 1 camera principala
   Main Burner 1
   Főégő 1

2. Arzator 2 camera principala
   Main Burner 1
   Főégő 1

3. Panou de comanda
   Control Panel
   Vezérlőpanel

4. Arzator camera secundara
   After Burner
   Utóégető

5. Teava de gaz
   Gas Pipe
   Gázcső

6. Furtun flexibil
   Flexible hose
   Rugalmas tömlő

7. Zona de incarcare
   Loading area
   Terhelési terület

8. Placa de beton – recomandat 5,5 x 6m
   Concrete slab – recommended 5,5 x 6m
   Betonlemez – ajánlott 5,5 x 6m

EICHINGER EDINA
2026-05-18 (UTC)
Elektronikusan aláírva

FlintSign
Powered by InfoCert